規格 Spec. / 型號 Model	分度角度 Deg Index Angle	爪行程 mm Jaw Strote	主軸內孔 mm Main Spindle Bore	夾持範圍 Chucking Area mm 直徑 Dia Max.	夾持範圍 Chucking Area mm 長度 Len Max.	容許油壓壓力 kgf/cm^2 Max. Pressure	最大夾持力 kN (kgf) Max. Gripping Force	最高迴轉數 min^{-1} Max. Speed	慣性矩 kg*m^2 Moment of Inertia	重量 kg Weight	客戶確認 Confirmed
IS-275	4x90°	20	70以上	80	220	45	25.4	1500	0.61	52	

※訂購時請將圖面連同訂單一併回傳。 ※Please send back with order while ordering.

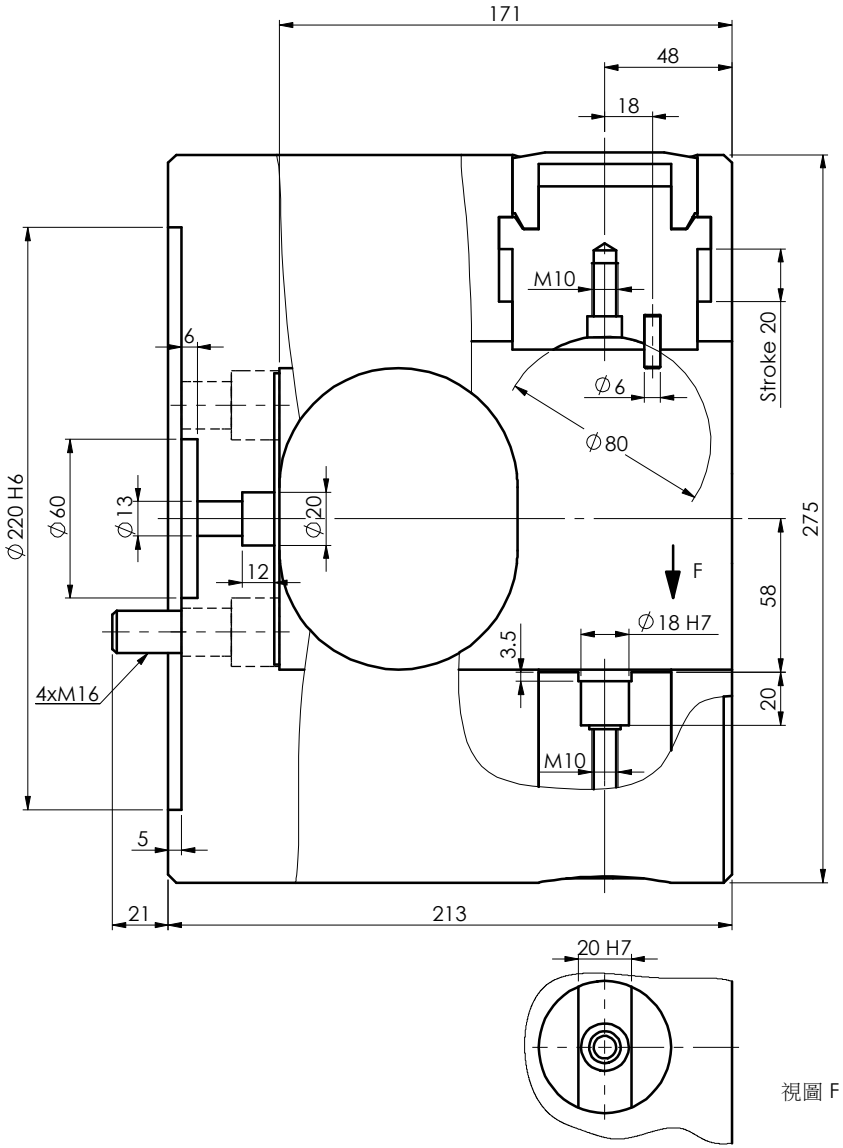

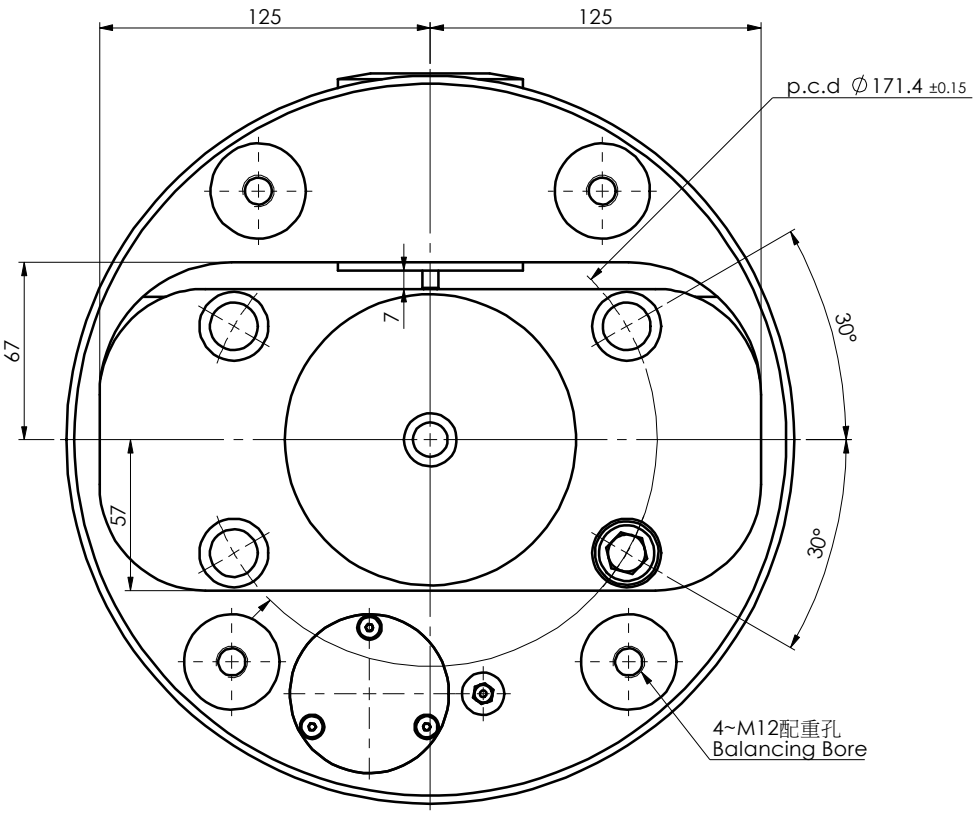

油壓自動分度夾頭

Power Indexing Chuck

※為確保產品品質日益精進，敝公司擁有設計變更之權。 ※Subject to technical changes。

佳賀精機股份有限公司
AUTOGRIP MACHINERY CO., LTD.

A3	版本/次	1	2	3	品號	AIS14275000	製圖	許欽華	第三角法	日期	2024-04-11	檔案	CHK\CF-IS-275