規格 Spec. / 型號 Model	爪行程(直徑)mm Jaw Stroke (Dia.)	夾持直徑 Chucking Dia. mm 最大 Max.	最小 min.	最大夾持力 Max gripping force kN 氣壓 Pneumatic at 7.0kgf/cm²	油壓 Hydraulic at 13.0kgf/cm²	最高使用壓力 Max pressure kg/cm² 氣壓 Pneumatic	油壓 Hydraulic	最低使用壓力 kg/cm² Min. pressure	空氣消耗量(使用壓力6.0kgf/cm²) lit Air consumption (at 6.0 kgf/cm²)	重量 kg Weight
SP-304	5.1	110	10	11	20	7	12	2	0.5	7

客戶確認 Confirmed

*訂購時請將圖面連同訂單一併回傳。 *Please send back with order when ordering.

佳賀 2025-09-15 正式發行

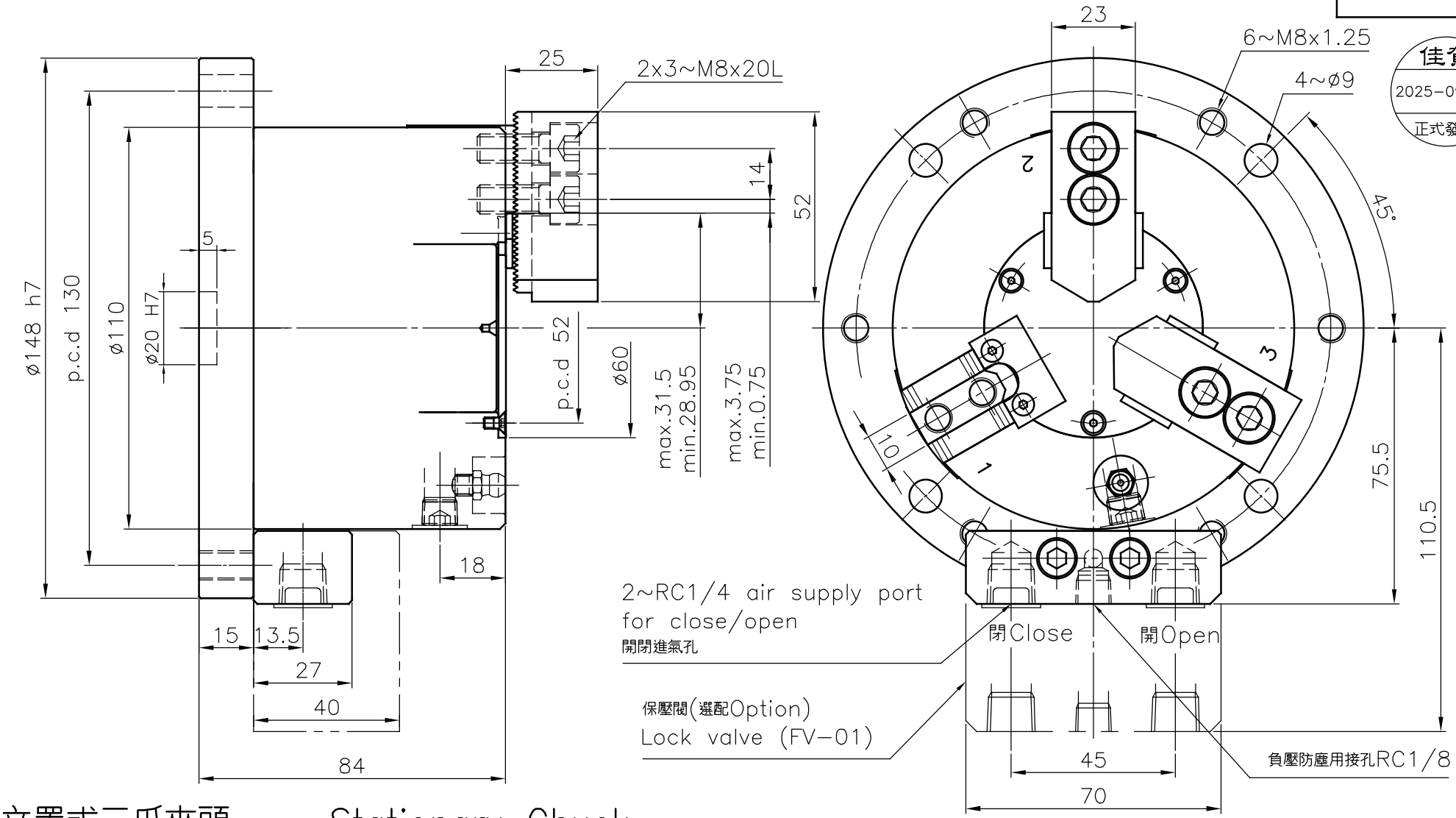

立置式三爪夾頭 Stationary Chuck

*為確保產品品質日益精進，敝公司擁有設計變更之權。 *Subject to technical changes.

AUTOGRIP 佳賀精機股份有限公司 AUTOGRIP MACHINERY CO., LTD.

A4h	版本	A	品號	AVP1304102G	製圖	朱翊嘉	日期	2025-09-15	檔案	CHK\CF-SP-304(20)