＊訂購時請將圖面連同訂單一併回傳。 ＊Please send back with order while ordering.

客戶確認 Confirmed

佳賀 2025-02-05 正式發行

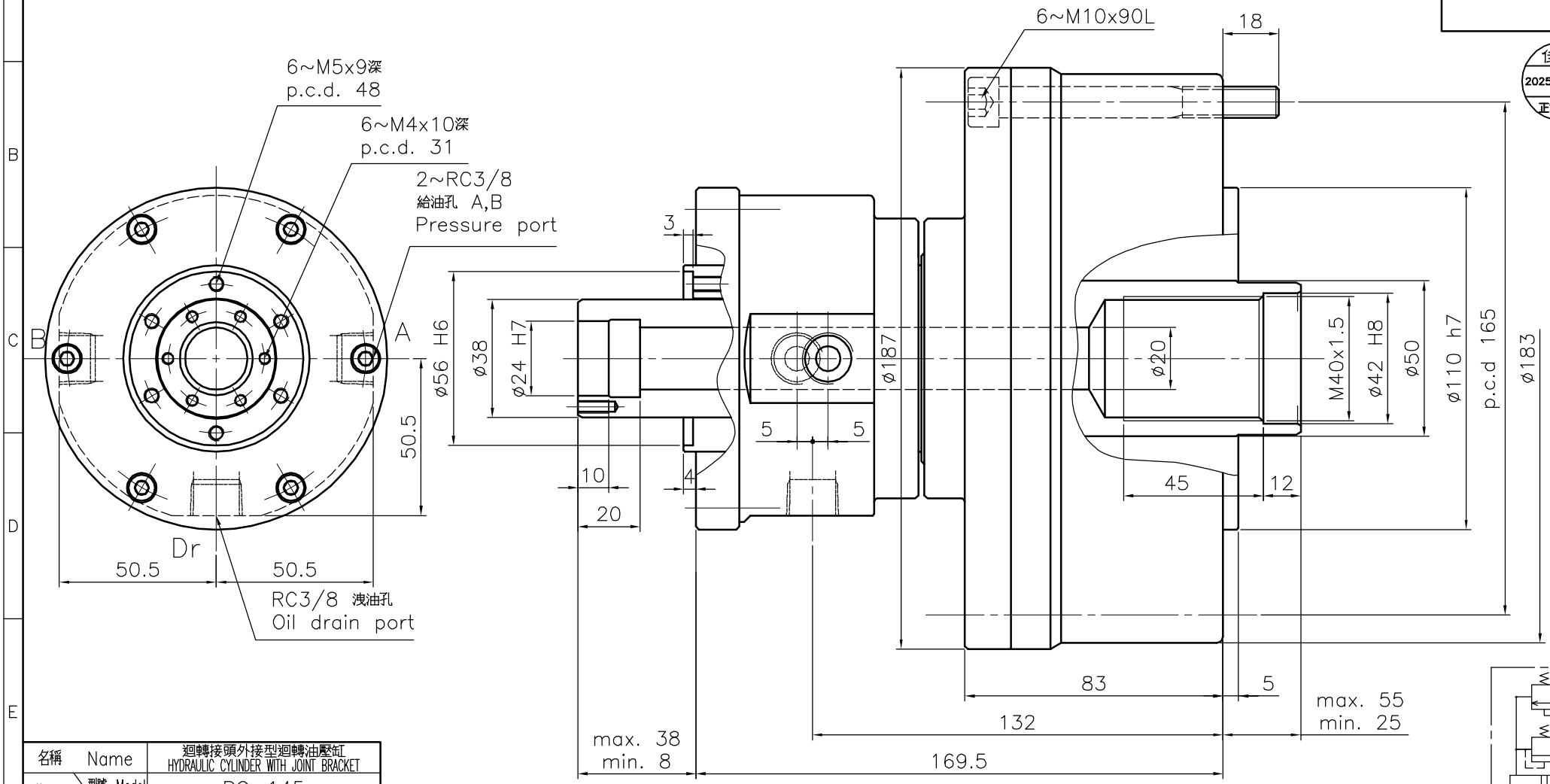

名稱 Name	迴轉接頭外接型迴轉油壓缸 HYDRAULIC CYLINDER WITH JOINT BRACKET	
規格 Spec. / 型號 Model	RC−145	
活塞面積 Eff. piston area	押側 Extend cm^2	152.2
	拉側 Retract cm^2	143.9
行程 Piston stroke mm		30
最高使用迴轉數 Max. speed r.p.m.		5000
最高使用壓力 Max. pressure kgf/cm^2		35
GD^2 Moment of inertia kgf m^2		0.032
重量 Weight kgs		—
總洩漏量 Total leakage liter/min		2.4

- 洩油孔配管務必單獨接回油槽，以避免產生背壓。
- The drain port should be independently connected to oil tank to avoid back pressure.

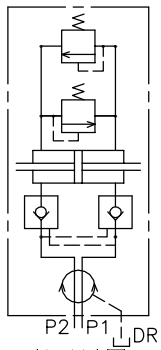

油壓迴路圖

＊為確保產品品質日益精進，敝公司擁有設計變更之權。 ＊Subject to technical changes.

AUTOGRIP 佳賀精機股份有限公司 AUTOGRIP MACHINERY CO., LTD.

A3	版本/次	B	品號	ACC2112OG	製圖	謝旗元	日期	2022-08-29	檔案	CLD1\CF-RC-12