規格 Spec. / 型號 Model	楔心行程 mm Plunger Stroke	爪行程(直徑)mm Jaw Strote (Dia.)	夾持直徑 Gripping Dia. mm 外徑 mm	夾持直徑 Gripping Dia. mm 內徑 mm	容許油壓缸推力 kN (kgf) Max. Draw Bar Pull Force	最大夾持力 kN (kgf) Max. Gripping Force	最高迴轉數 min^{-1} Max. Speed	慣性矩 $kg*m^2$ Moment of Inertia	重量 kg Weight	爪補償量 mm Compensation	客戶確認 Confirmed
3W-15	22.5	15.9	76~317	165~381	56(5600)	168.2(16800)	2200	1.81	97	無	

※訂購時請將圖面連同訂單一併回傳。 ※Please send back with order while ordering.

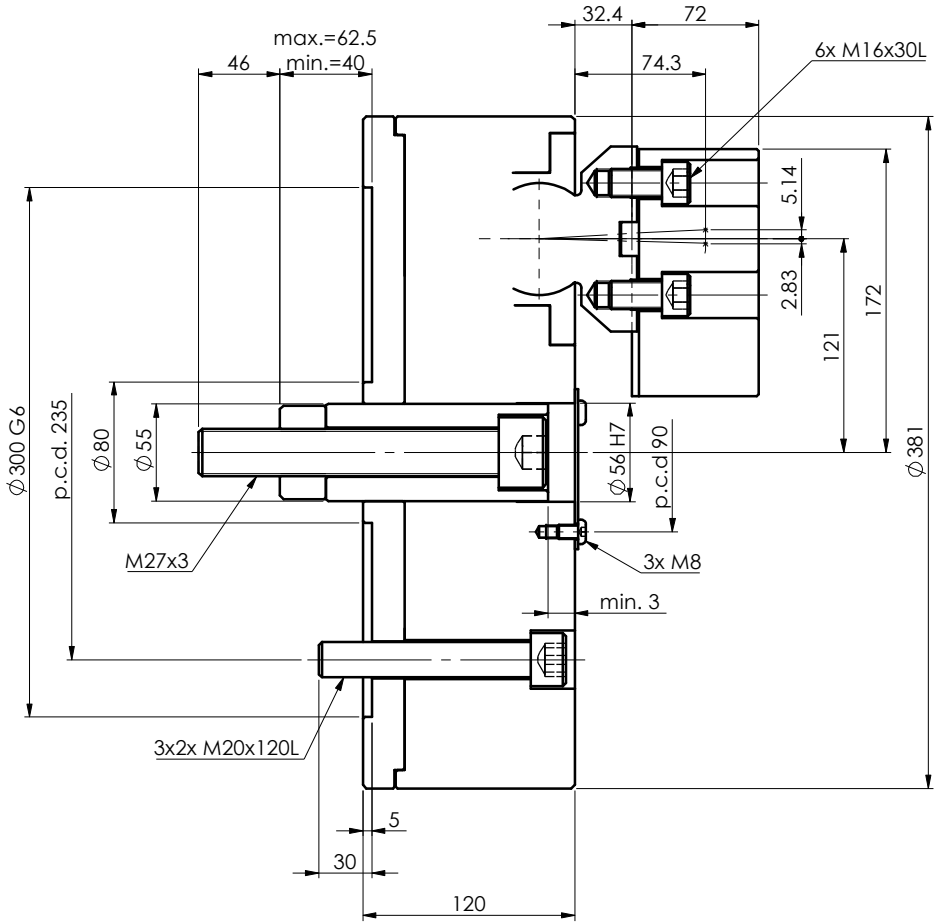

剖面圖 A-A

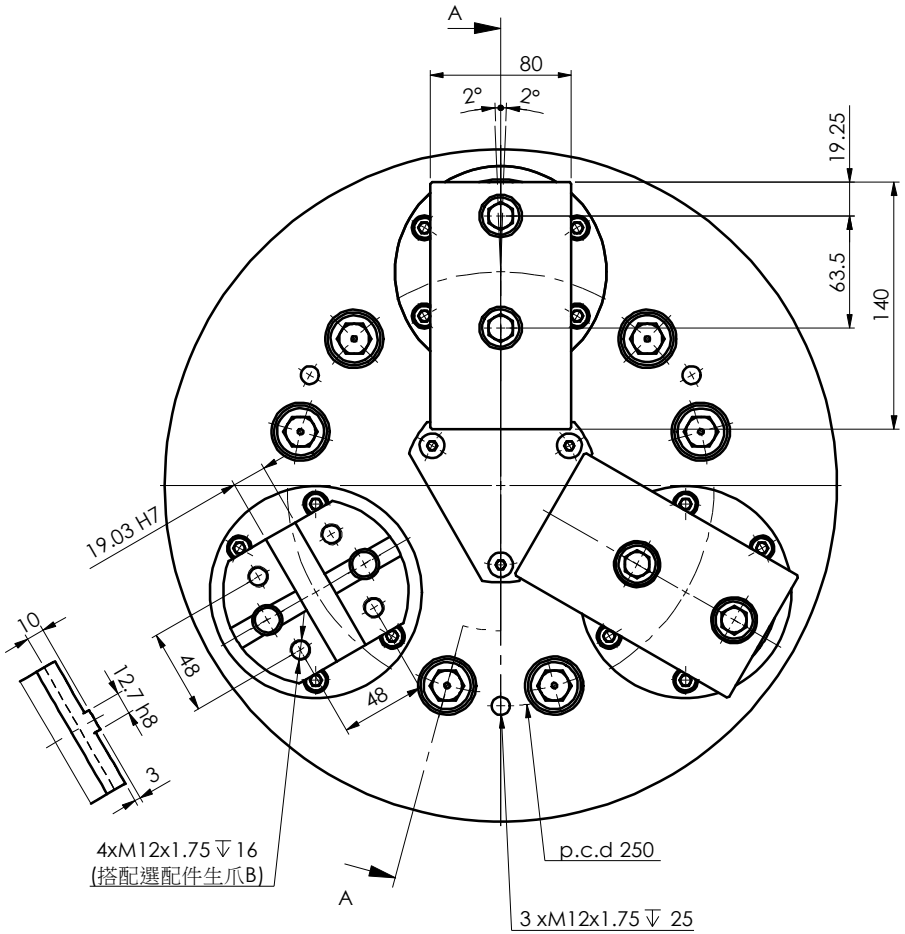

擺動型三爪夾頭

※為確保產品品質日益精進，敝公司擁有設計變更之權。

Swing type 3-jaw Power Chuck

※Subject to technical changes。

佳賀精機股份有限公司
AUTOGRIP MACHINERY CO., LTD.

A3	版本/次	B	品號	AKW1315100G	製圖	江玟曄	第三角法	日期	2025-12-09	檔案	CHK\CF-3W-15