| 規格 Spec. / 型號 Model | 楔心行程 mm Plunger Stroke | 爪行程(直徑)mm Jaw Stroke (Dia.) | 夾持直徑 Chucking Dia. mm 最大 Max. | 夾持直徑 Chucking Dia. mm 最小 min. | 容許油壓缸推力 kgf Max D.B. pull | 最大夾持力 kgf Max clamping force | 最高迴轉數 r.p.m. Max speed | I kg·m² | 重量 kg Weight |
|---|---|---|---|---|---|---|---|---|---|
| 2D-12 | 15 | 10.8 | 304 | 50 | 3060 | 5100 | 2000 | 0.73 | 65 |

客戶確認 Confirmed

*訂購時請將圖面連同訂單一併回傳。 *Please send back with order while ordering.

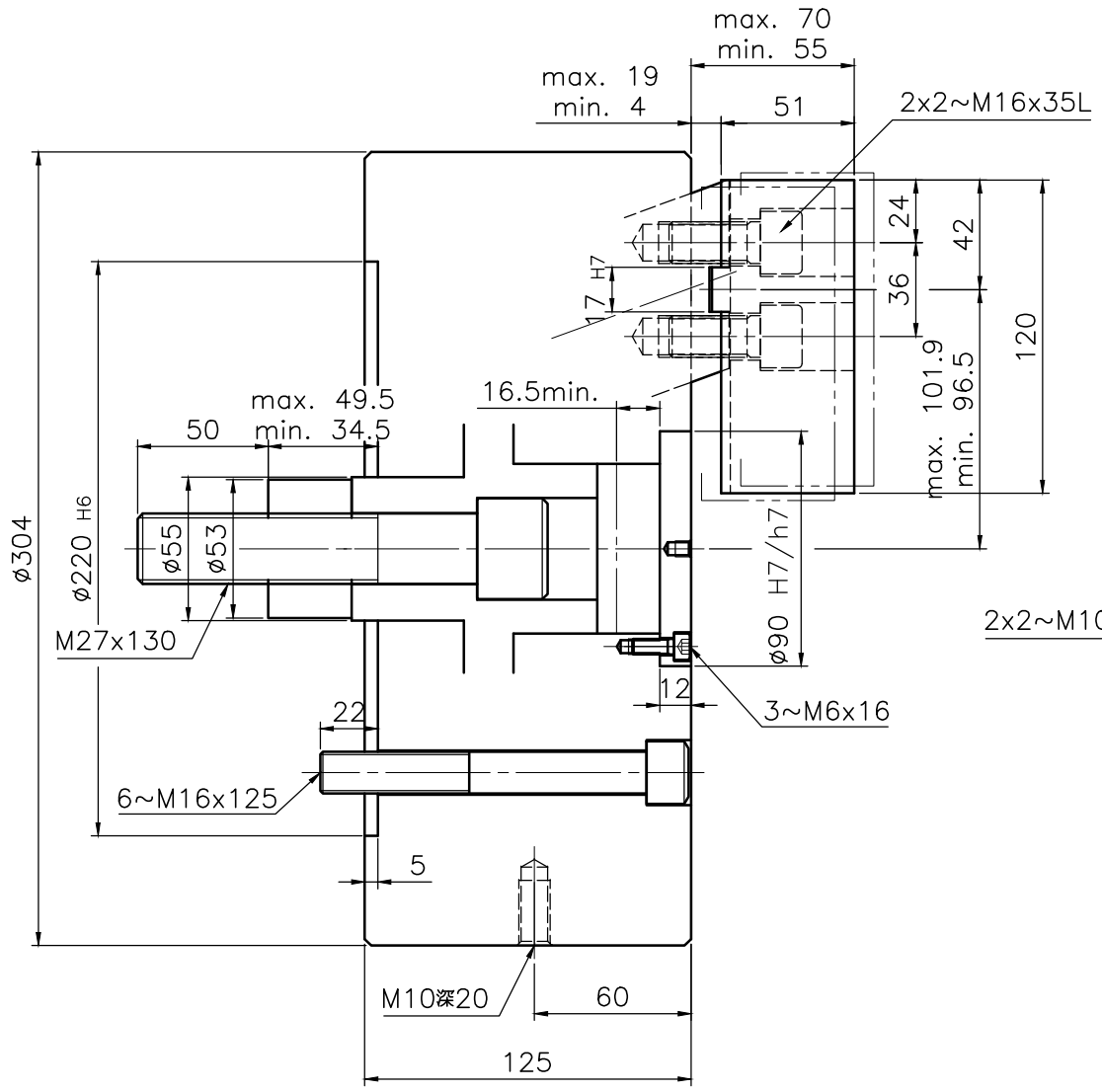


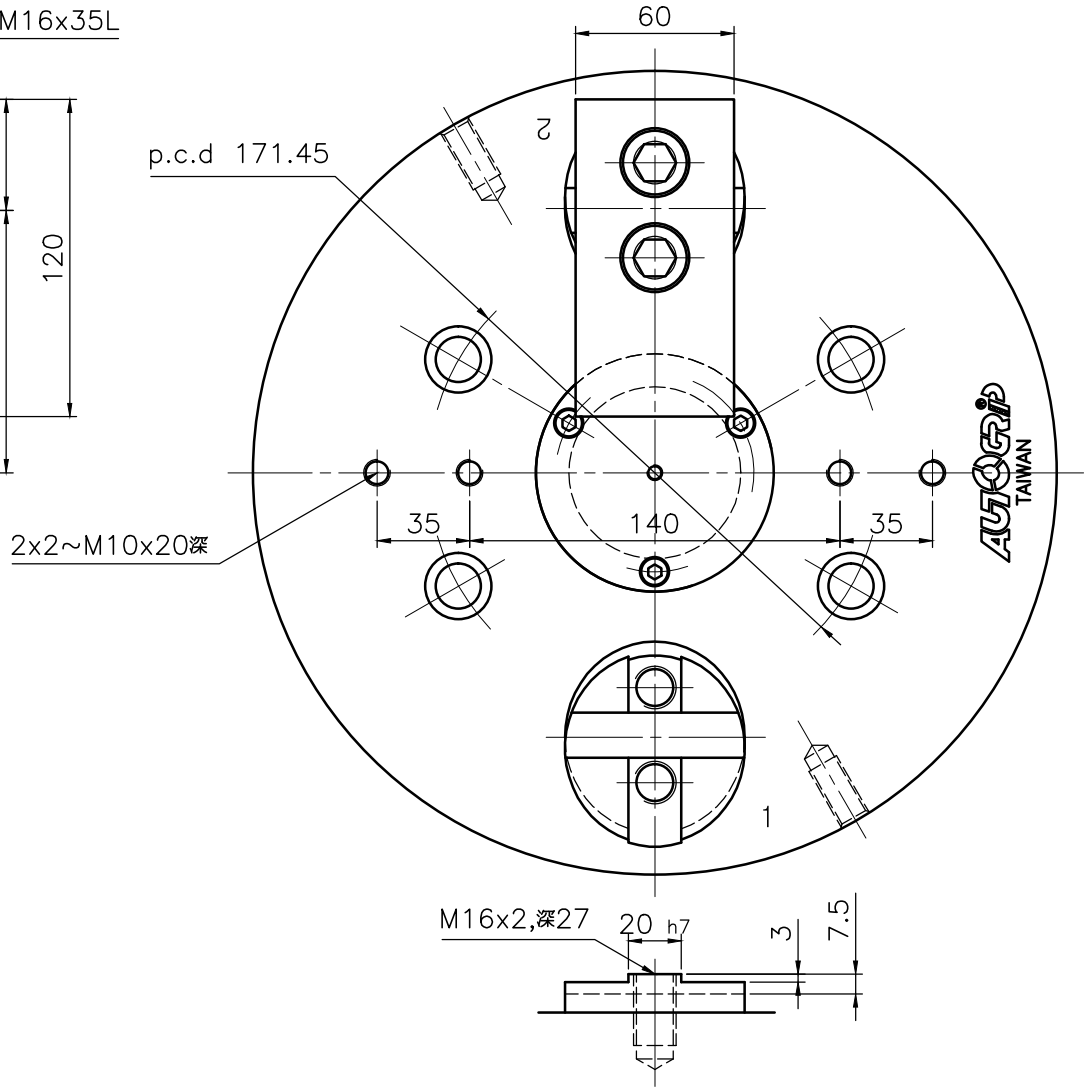


# 中實後拉二爪夾頭

*為確保產品品質日益精進，敝公司擁有設計變更之權。 *Subject to technical changes.

佳賀精機股份有限公司
AUTOGRIP MACHINERY CO., LTD.

| A3 | 版本/次 | A | 品號 | AKD1212100G | 製圖 | 朱翊嘉 | 日期 | 2021-03-26 | 檔 案 | \CHK\CF-2D-12 |
|---|---|---|---|---|---|---|---|---|---|---|