規格 Spec. / 型號 Model	楔心行程 mm Plunger Stroke	爪行程(直徑)mm Jaw Strote (Dia.)	夾持直徑 Gripping Dia. mm 最大 Max.	夾持直徑 Gripping Dia. mm 最小 min.	容許油壓缸推力 kN (kgf) Max. Draw Bar Pull Force	最大夾持力 kN (kgf) Max. Gripping Force	最高迴轉數 min^{-1} Max. Speed	慣性矩 $kg*m^2$ Moment of Inertia	重量 kg Weight
3HS-08A6	18	7.6	220	22	31.9(3250)	92(9380)	5000	0.18	27.4

客戶確認 Confirmed

※訂購時請將圖面連同訂單一併回傳。 ※Please send back with order while ordering.

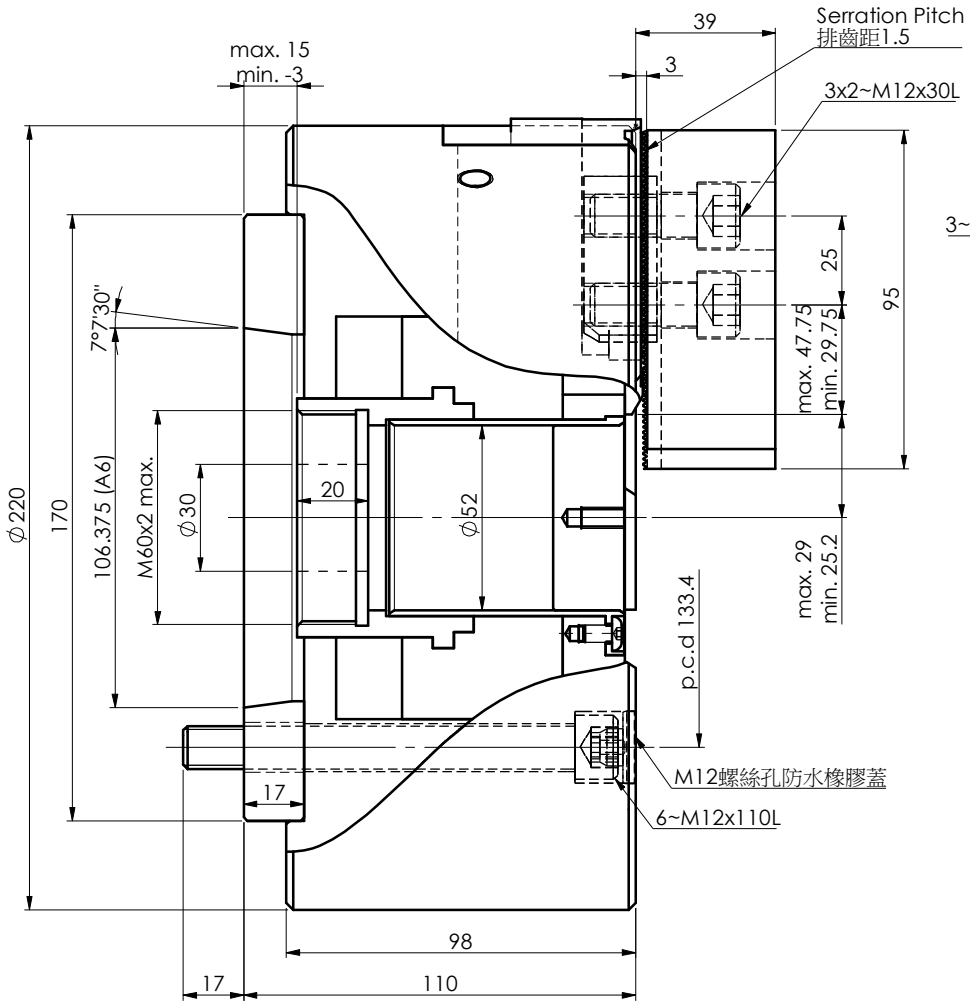

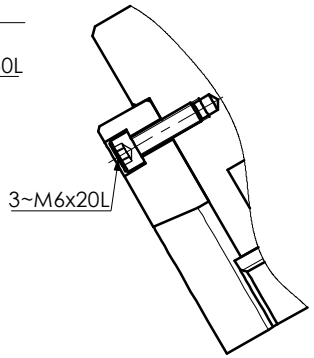

剖面圖 A-A

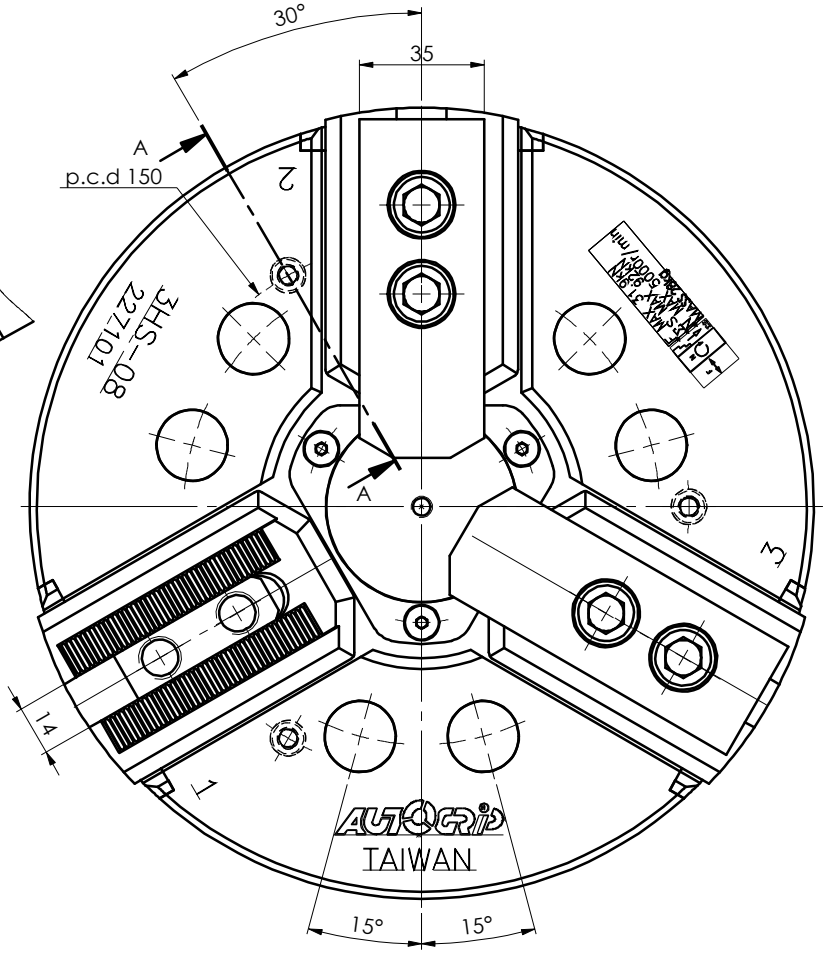

低保養密閉式中空三爪夾頭

※為確保產品品質日益精進，敝公司擁有設計變更之權。 ※Subject to technical changes。

佳賀精機股份有限公司
AUTOGRIP MACHINERY CO., LTD.

A3	版本/次	T00	品號	AHS1308110G	製圖	徐芷漩	第三角法	日期	2025-10-01	檔案	CHK\CF-3HS-08A6