規格 Spec. / 型號 Model	爪行程(直徑)mm Jaw Stroke (Dia.)	夾持直徑 Chucking Dia. mm 最大 Max.	夾持直徑 Chucking Dia. mm 最小 min.	最大夾持力 Max gripping force kN 氣壓 Pneumatic	最大夾持力 Max gripping force kN 油壓 Hydraulic	最高使用壓力 Max pressure kgf/cm² 氣壓 Pneumatic	最高使用壓力 Max pressure kgf/cm² 油壓 Hydraulic	最低使用壓力 kgf/cm² Min. pressure	空氣消耗量(使用壓力6.0kgf/cm²) lit Air consumption (at 6.0 kgf/cm²)	重量 kg Weight
SCB-52	±0.5	52	4	8.2	101	6	40	–	–	8.6

客戶確認 Confirmed

*訂購時請將圖面連同訂單一併回傳。 *Please send back with order when ordering.

佳賀 2025-04-10 正式發行

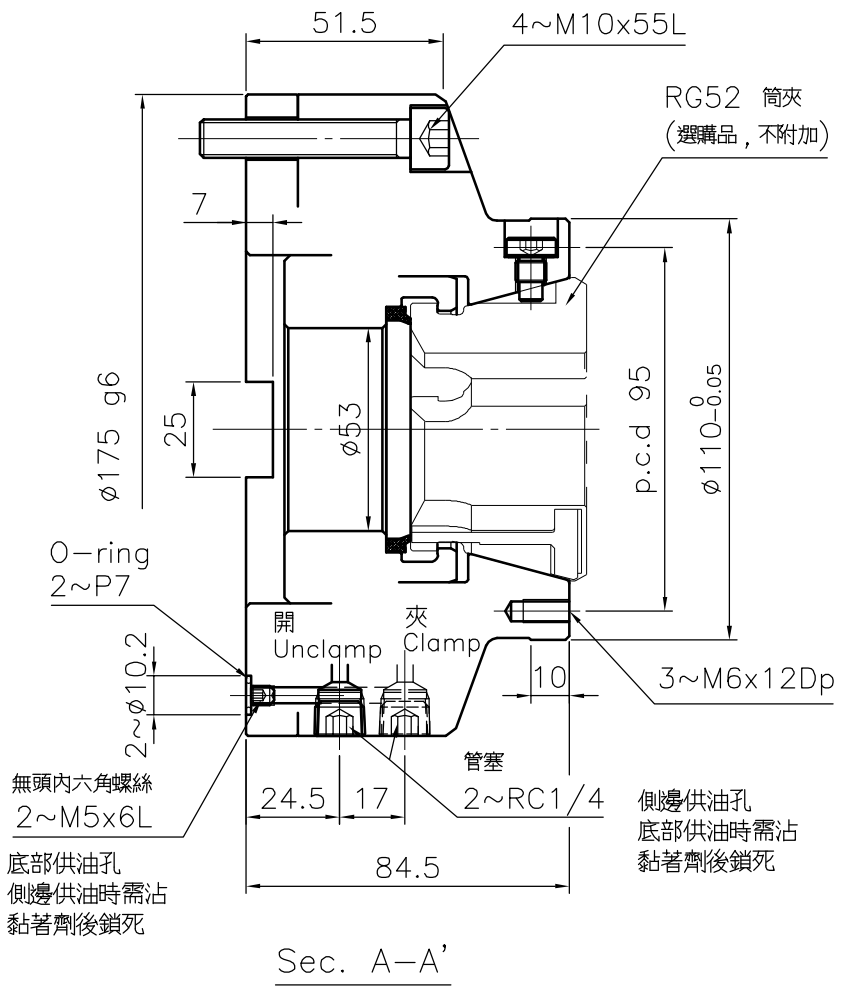

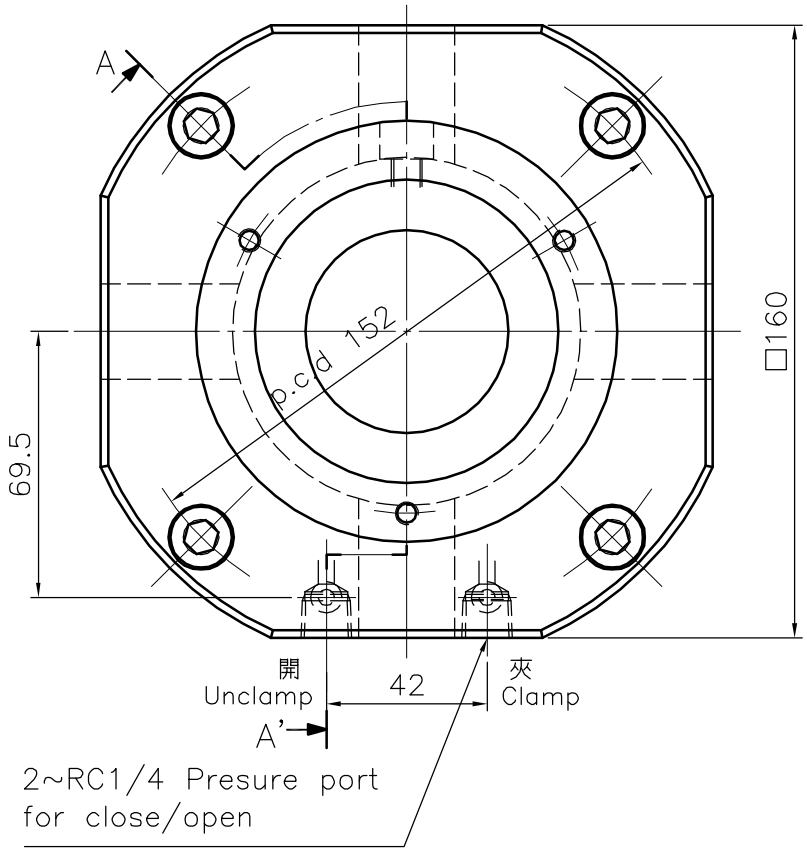

立置式筒夾夾頭

*為確保產品品質日益精進，敝公司擁有設計變更之權。 *Subject to technical changes.

佳賀精機股份有限公司
AUTOGRIP MACHINERY CO., LTD.

A4h	版本	C	品號	AVB1108100G	製圖		日期	2023-08-01	檔 案	\CHK\SCB-52