名稱 Name	油壓注氣型迴轉接頭
型號 Model	RJ-41HA
分流數 Distributing	4油+1氣
最高使用壓力 kgf/cm² 油壓(氣壓)	50(8)
最高轉速 (r.p.m)	3000

客戶確認 Confirmed

A,B,C,D為給油孔 依序a,b,c,d出油

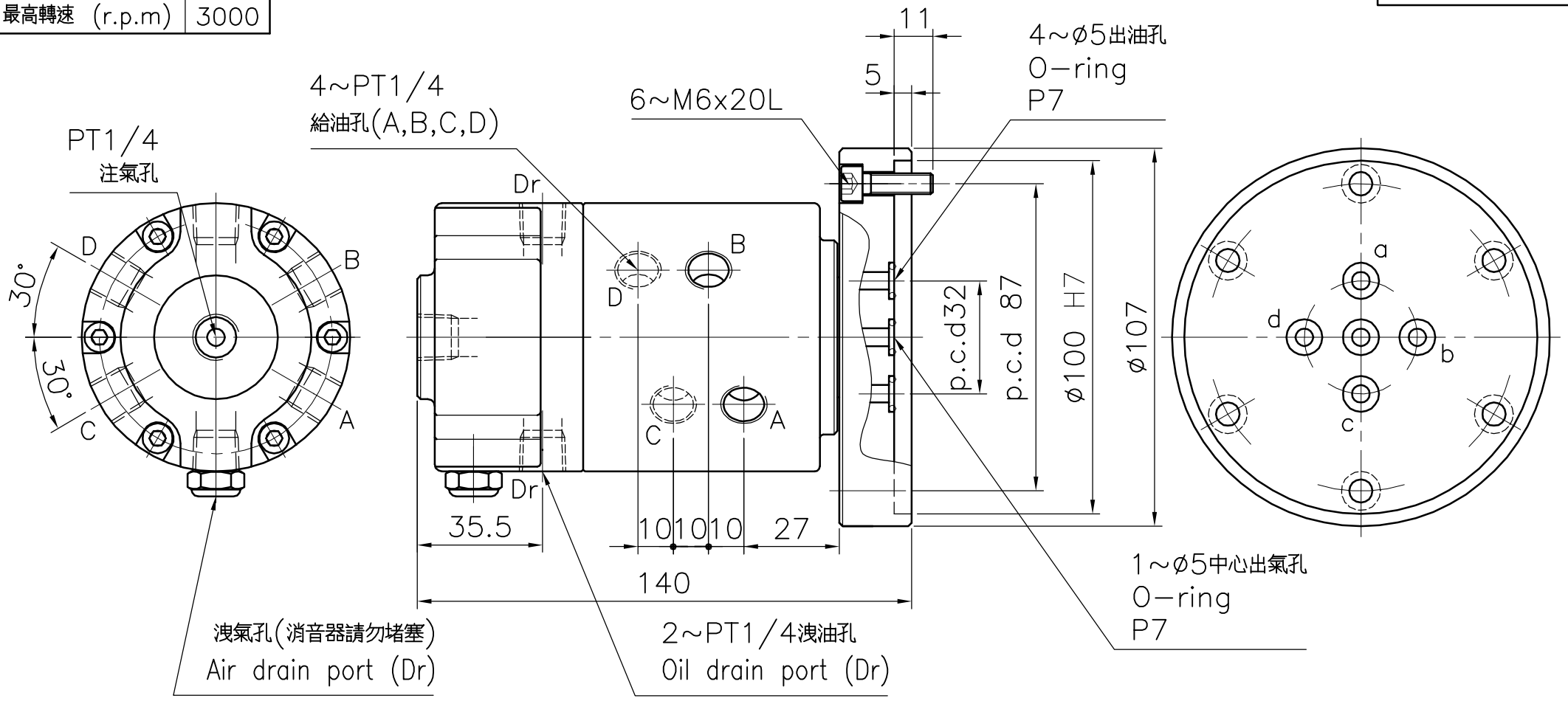

(請製作支撐架將洩油管固定住,勿讓油管跟著轉動)

*無注油(氣)時,請勿空轉,以免卡死

品號:ARJ41HA00

■ 洩油孔配管務必單獨接回油壓槽,以避免產生背壓.

■ The drain port should be independently connected to oil tank to avoid back pressure.

佳賀精機股份有限公司
AUTOGRIP MACHINERY CO., LTD.

A4h	版本/次	A.1	*為確保產品品質日益精進,敝公司擁有設計變更之權.	*Subject to technical changes.	日期	2012/09/26	檔 案	RTY\CF-RJ-41HA