| 名稱 Name | 迴轉接頭 | |
|---|---|---|
| 型號 Model | RJ-52 | |
| 最高轉速 RPM | 3500 | |
| Max. pressure Kgf/cm² | 注水 | 40 |
| | 注氣 | 8 |
| PV limit value Mpa x rpm | 注水 | 8000 |
| | 注氣 | 3200 |
| 重量 weight(kgs) | 0.5 | |

*訂購時請將圖面連同訂單一併回傳. *Please send back with order while ordering.

客戶確認 Confirmed

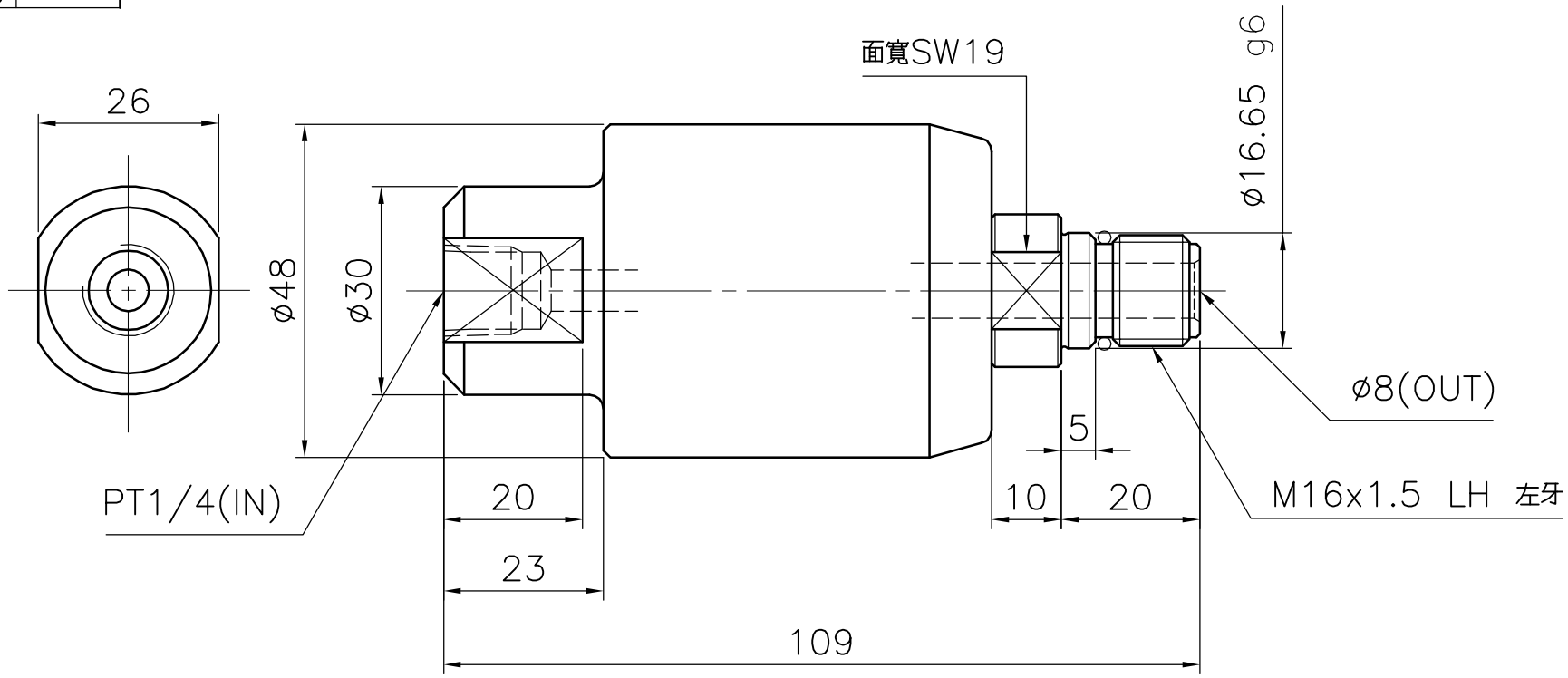


無流體通過時請勿運轉

The joint should not run without liquid through coolant port

佳賀精機股份有限公司
AUTOGRIP MACHINERY CO., LTD.

| A4h | 版本/次 | A.1 | *為確保產品品質日益精進,敝公司擁有設計變更之權. *Subject to technical changes. | 日期 | 2017/09/25 | 檔 案 | \RTY\CF-RJ-52 |
|---|---|---|---|---|---|---|---|