規格 Spec. / 型號 Model	通孔徑 mm Thru-hole Dia.	爪行程(直徑)mm Jaw Stroke (Dia.)	夾持直徑 Chucking Dia. mm 最大 Max.	夾持直徑 Chucking Dia. mm 最小 min.	夾持力(使用壓力 6.0kgf/cm²) kgf Gripping force (at 6.0 kgf/cm²)	空氣消耗量(使用壓力6.0kgf/cm²) lit Air consumption (at 6.0 kgf/cm²)	最高迴轉數 r.p.m. Max speed	I kg·m²	重量 kg Weight	客戶確認 Confirmed
AP-66	66	7.6	215	24	5097	5.1	3000	0.4	38	

最低使用壓力	kgf/cm²	2.0
最高使用壓力	kgf/cm²	6.1

*訂購時請將圖面連同訂單一併回傳。 *Please send back with order while ordering.

佳賀 2023-01-06 正式發行

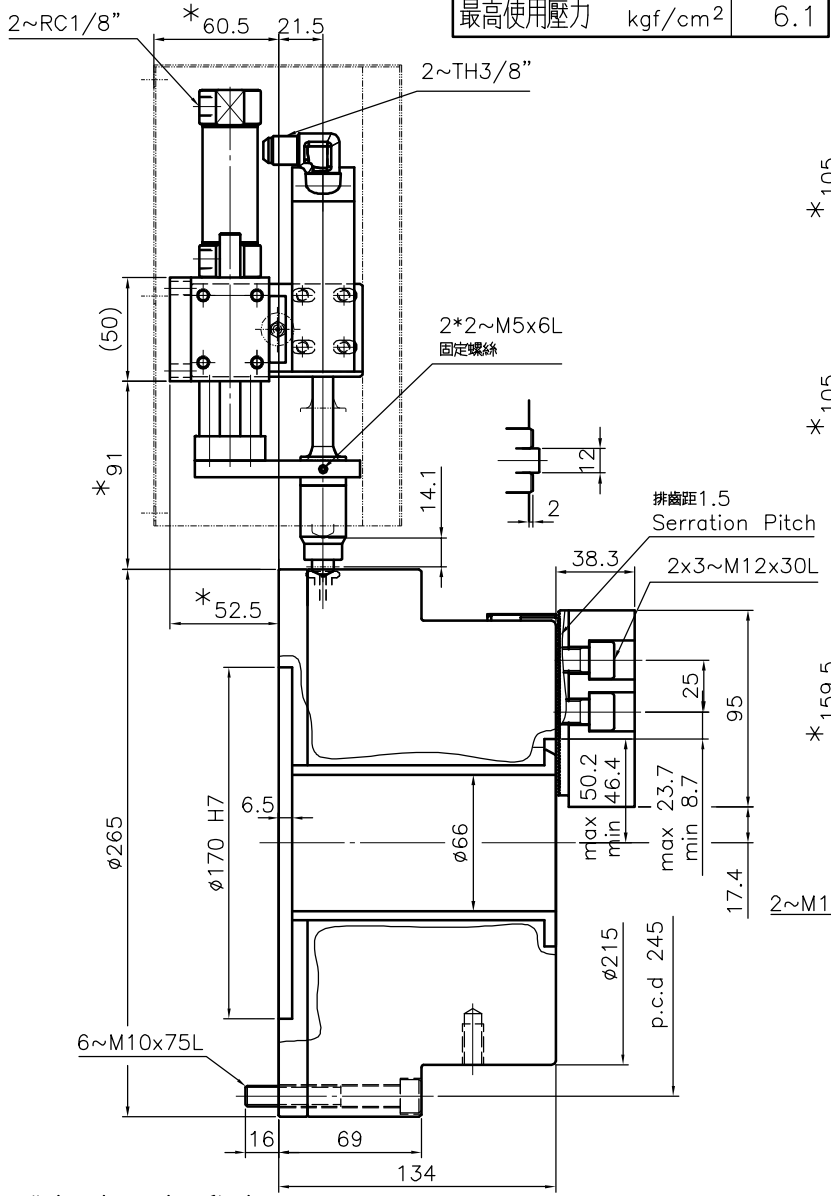

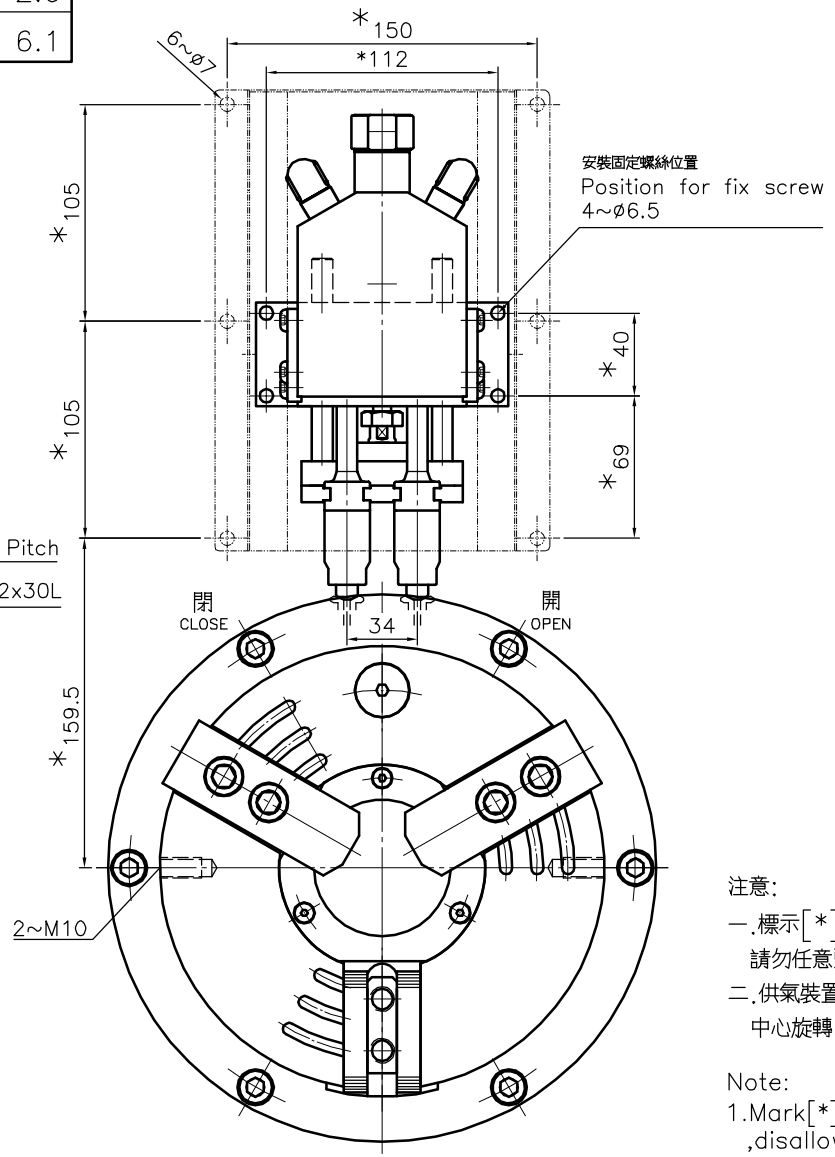

注意:

一.標示[*]之寸法為供氣裝置安裝尺寸.
請勿任意更動.

二.供氣裝置的安裝角度位置,可依主軸
中心旋轉自定.

Note:

1.Mark[*]for installation of air supply device ,disallow any change.

2.Set up angle position of air supply device in accordance with spindle center set.

大孔徑中空氣動夾頭 Large thru-hole air chuck

*為確保產品品質日益精進,敝公司擁有設計變更之權. *Subject to technical changes.

佳賀精機股份有限公司
AUTOGRIP MACHINERY CO., LTD.

A3	版本	C	品號	AKA1066100G	製圖	許欽華	日期	2012-12-10	檔 案	CHK\CF-AP-66