規格 Spec. / 型號 Model	楔心行程 mm Plunger Stroke	爪行程(直徑)mm Jaw Stroke (Dia.)	夾持直徑 Chucking Dia. mm 最大 Max.	夾持直徑 Chucking Dia. mm 最小 min.	容許油壓缸推力 kgf Max D.B. pull	最大夾持力 kgf Max clamping force	最高迴轉數 r.p.m. Max speed	I kg·m²	重量 kg Weight
2H-12A8	25	10.6	304	34	3740	95.8	3300	0.7	62.7

客戶確認 Confirmed

＊訂購時請將圖面連同訂單一併回傳． ＊Please send back with order while ordering.

佳賀 2025-03-05 試作發行

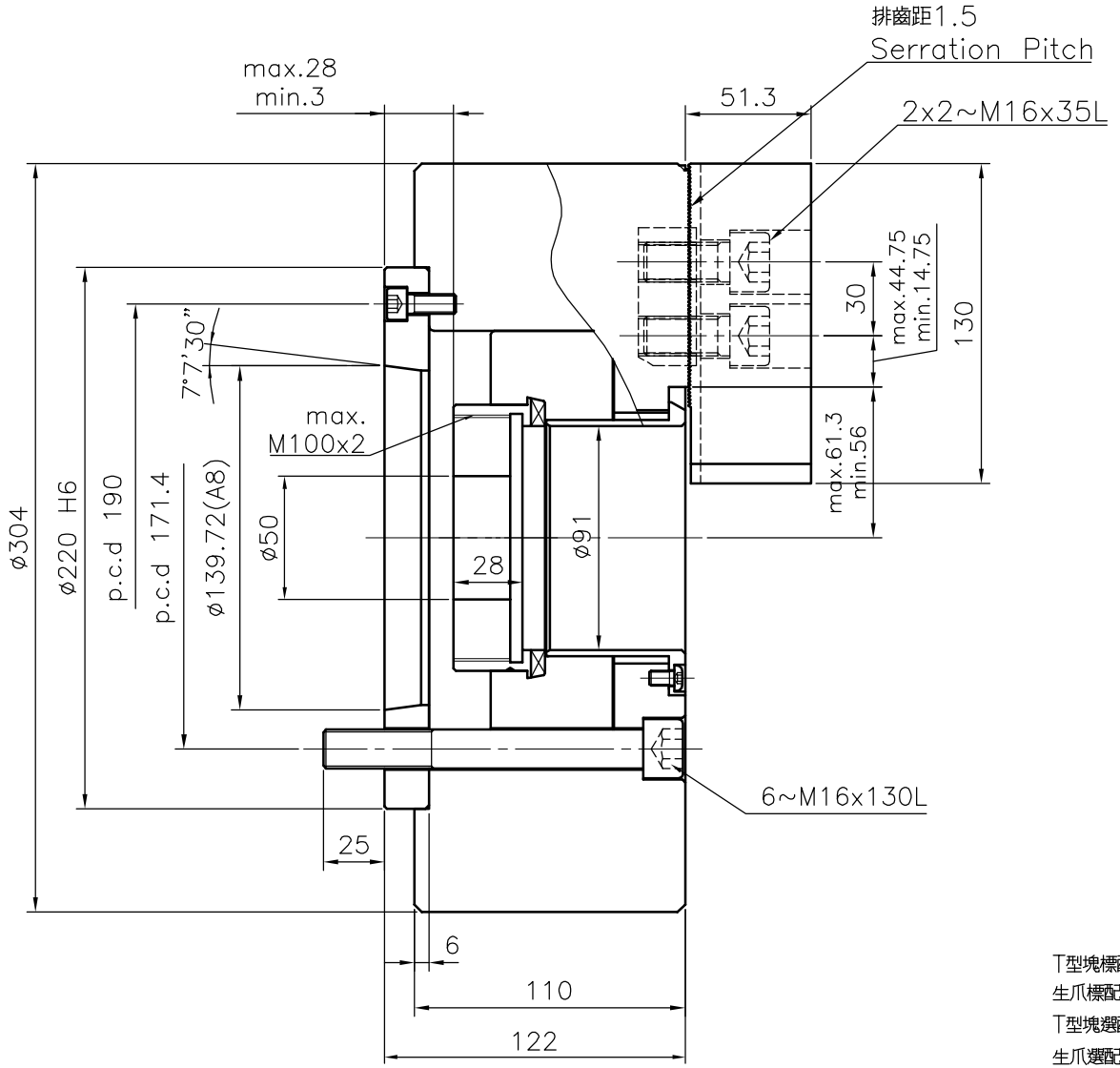

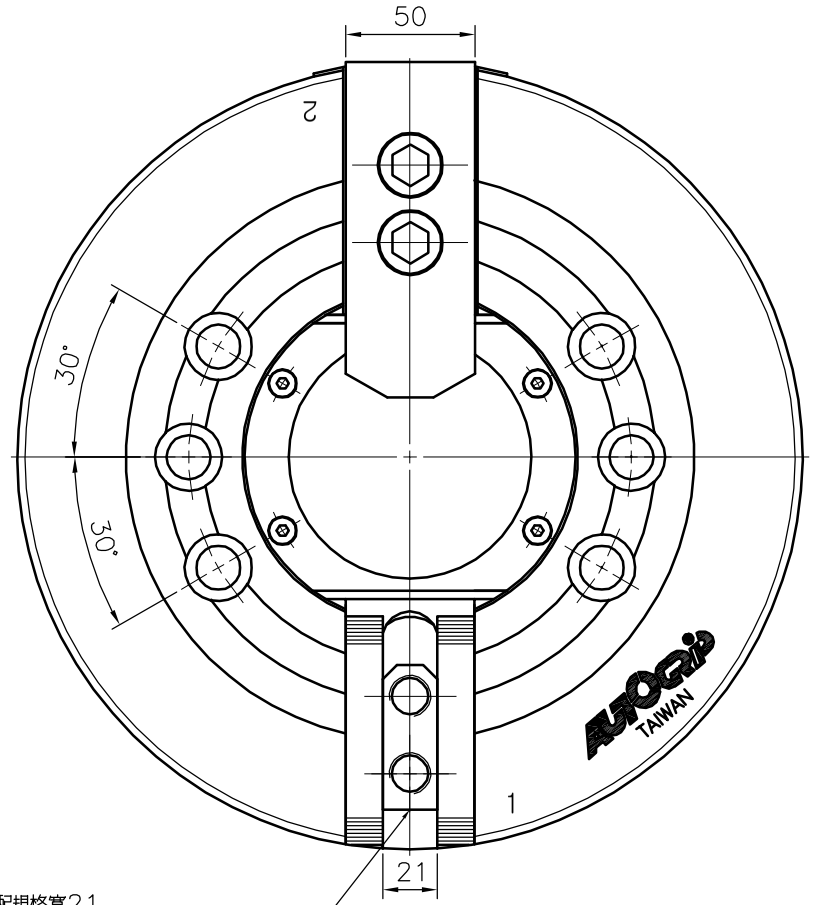

T型塊標配規格寬21
生爪標配規格SJ-12H
T型塊選配規格寬18(option)
生爪選配規格SJ-12P(option)

中空二爪動力夾頭 Thru-hole 2-Jaw power chuck

＊為確保產品品質日益精進，敝公司擁有設計變更之權． ＊Subject to technical changes.

佳賀精機股份有限公司 AUTOGRIP MACHINERY CO., LTD.

A3	版本	T00	品號	AKH1212111G	製圖	吳欣益	日期	2025-03-04	檔案	\CHK\CF-2H-12A8