規格 Spec. / 型號 Model	楔心行程 mm Plunger Strock	爪行程(直徑)mm Jaw Strock (Dia.)	夾持直徑 Chucking Dia. mm 最大 Max.	夾持直徑 Chucking Dia. mm 最小 min.	容許油壓缸推力 kgf Max D.B. pull	最大夾持力 kgf Max clamping force	最高迴轉數 r.p.m. Max speed	GD² kg·m²	重量 kg Weight
4H-12A8	25	10.6	304	34	5600	14650	2700	0.79	65.7

客戶確認 Confirmed

*訂購時請將圖面連同訂單一併回傳。 *Please send back with order while ordering.

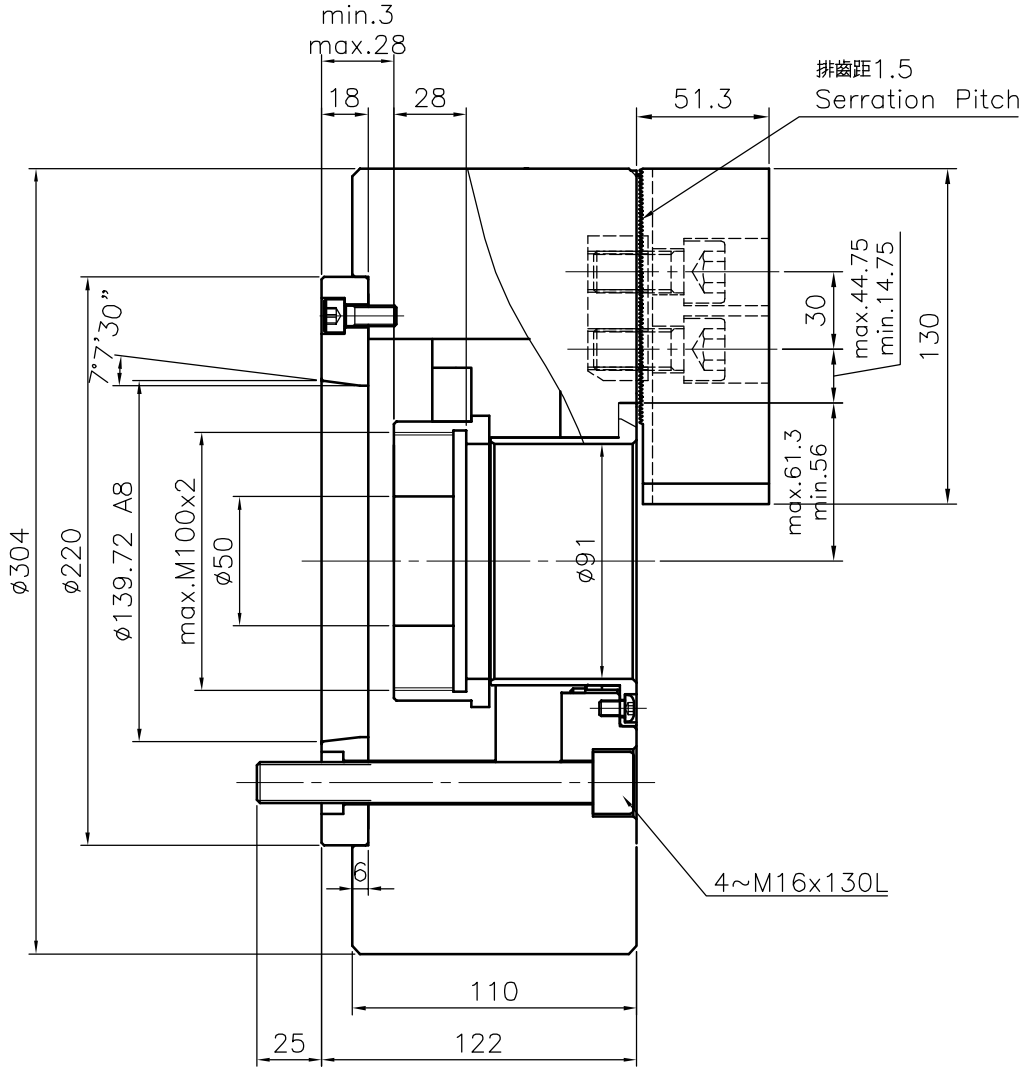

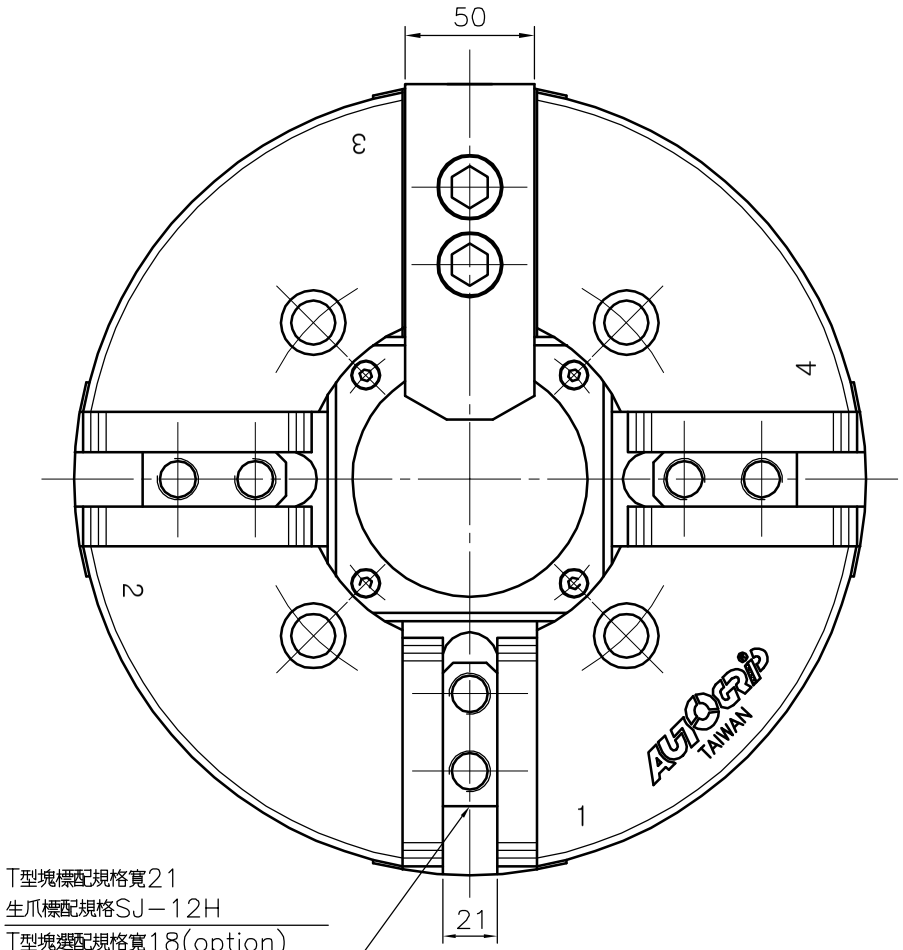

T型塊標配規格寬21
生爪標配規格SJ-12H
T型塊選配規格寬18(option)
生爪選配規格SJ-12P(option)

中空四爪夾頭 Thru-hole 4-Jaw power chuck

*為確保產品品質日益精進，敝公司擁有設計變更之權。 *Subject to technical changes.

佳賀精機股份有限公司
AUTOGRIP MACHINERY CO., LTD.

A3	版本/次	T00	日期	2006/01/03	檔 案	\CHK\CF-4H12A8