規格 Spec. / 型號 Model	楔心行程 mm Plunger Stroke	爪行程(直徑)mm Jaw Stroke (Dia.)	夾持直徑 Chucking Dia. mm 最大 Max.	夾持直徑 Chucking Dia. mm 最小 min.	容許油壓缸推力 kgf Max D.B. pull	最大夾持力 kgf Max clamping force	最高迴轉數 r.p.m. Max speed	I kg·m²	重量 kg Weight
3V-32	35	16	800	136	8360	27700	1100	28.97	353.6

客戶確認 Confirmed

＊訂購時請將圖面連同訂單一併回傳． ＊Please send back with order while ordering.

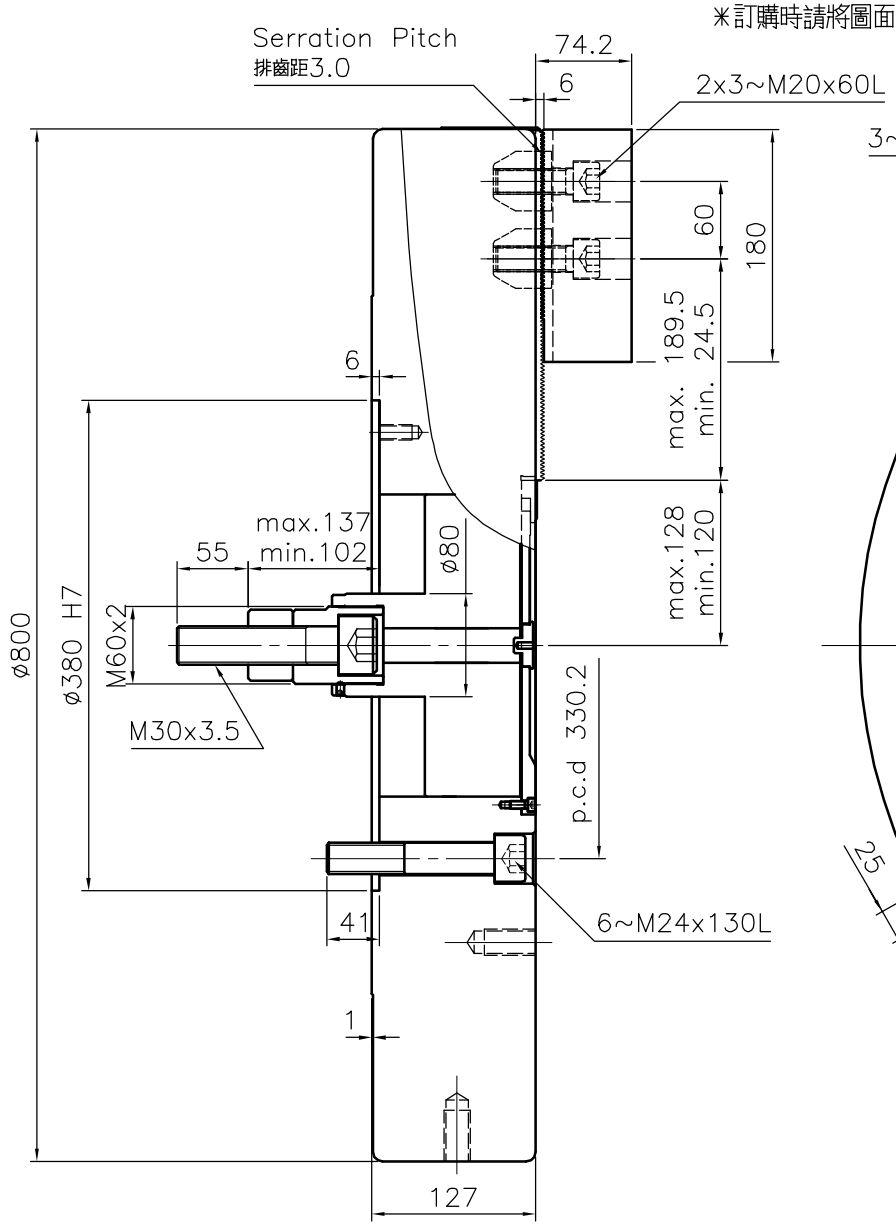

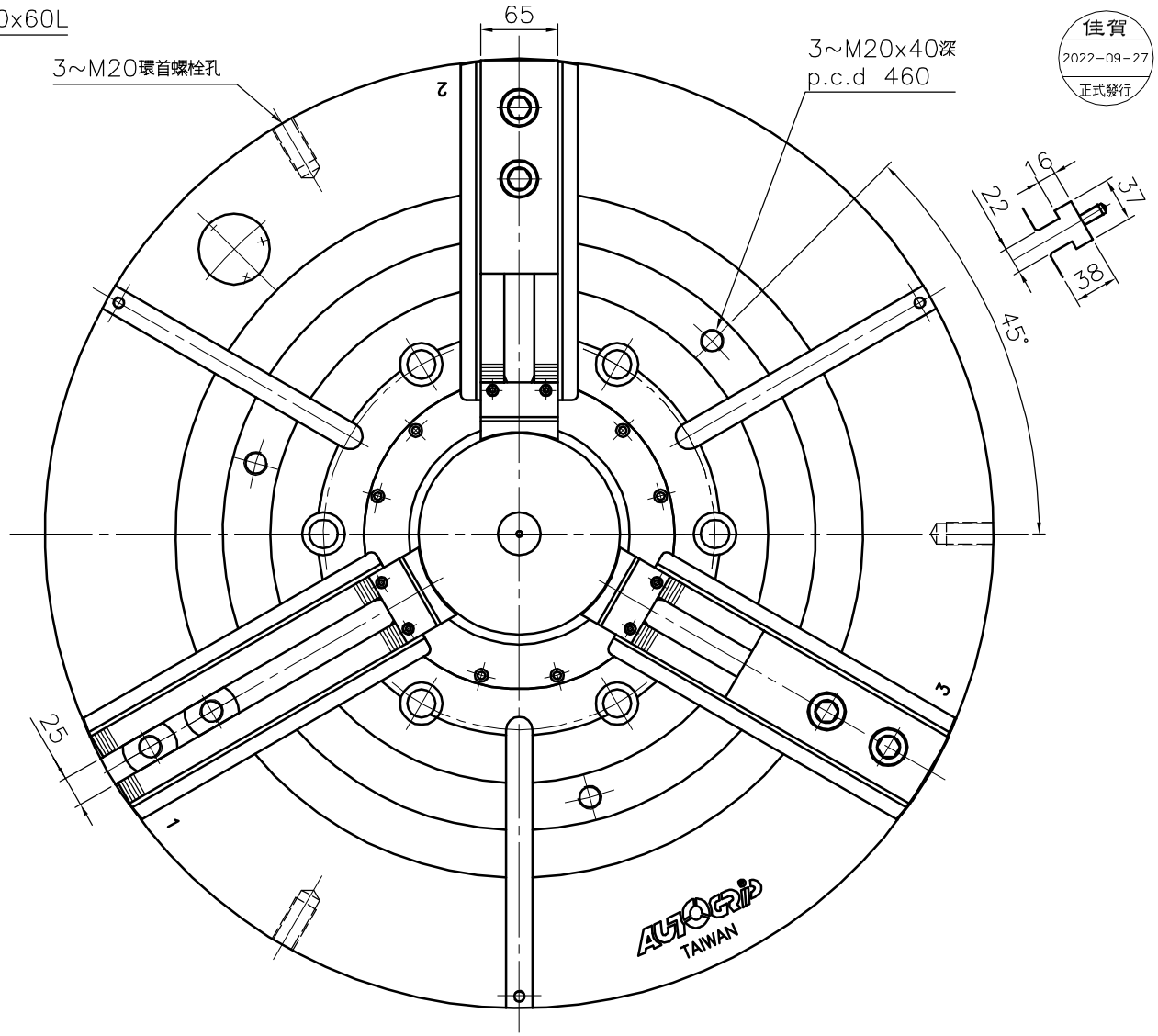

佳賀 2022-09-27 正式發行

中實立車三爪夾頭 （未附防水法蘭板,須設計主軸擋水機構）

＊為確保產品品質日益精進，敝公司擁有設計變更之權． ＊Subject to technical changes.

佳賀精機股份有限公司
AUTOGRIP MACHINERY CO., LTD.

A3	版本	B	品號	AKV1332100G	製圖	徐芷漩	日期	2022-09-21	檔 案	\CHK\CF-3V-32