規格 Spec. / 型號 Model	爪行程(直徑)mm Jaw Stroke (Dia.)	夾持直徑 Chucking Dia. mm 最大 Max.	最小 min.	最大夾持力 Max gripping force kN 氣壓 Pneumatic at 6.0kgf/cm²	油壓 Hydraulic at 13.0kgf/cm²	最高使用壓力 Max pressure kg/cm² 氣壓 Pneumatic	油壓 Hydraulic	最低使用壓力 kg/cm² Min. pressure	空氣消耗量(使用壓力6.0kgf/cm²) lit Air consumption (at 6.0 kgf/cm²)	重量 kg Weight	客戶確認 Confirmed
SE-308	5	150	50	32	78	7	13	2	1.02	33	

*訂購時請將圖面連同訂單一併回傳。 *Please send back with order when ordering.

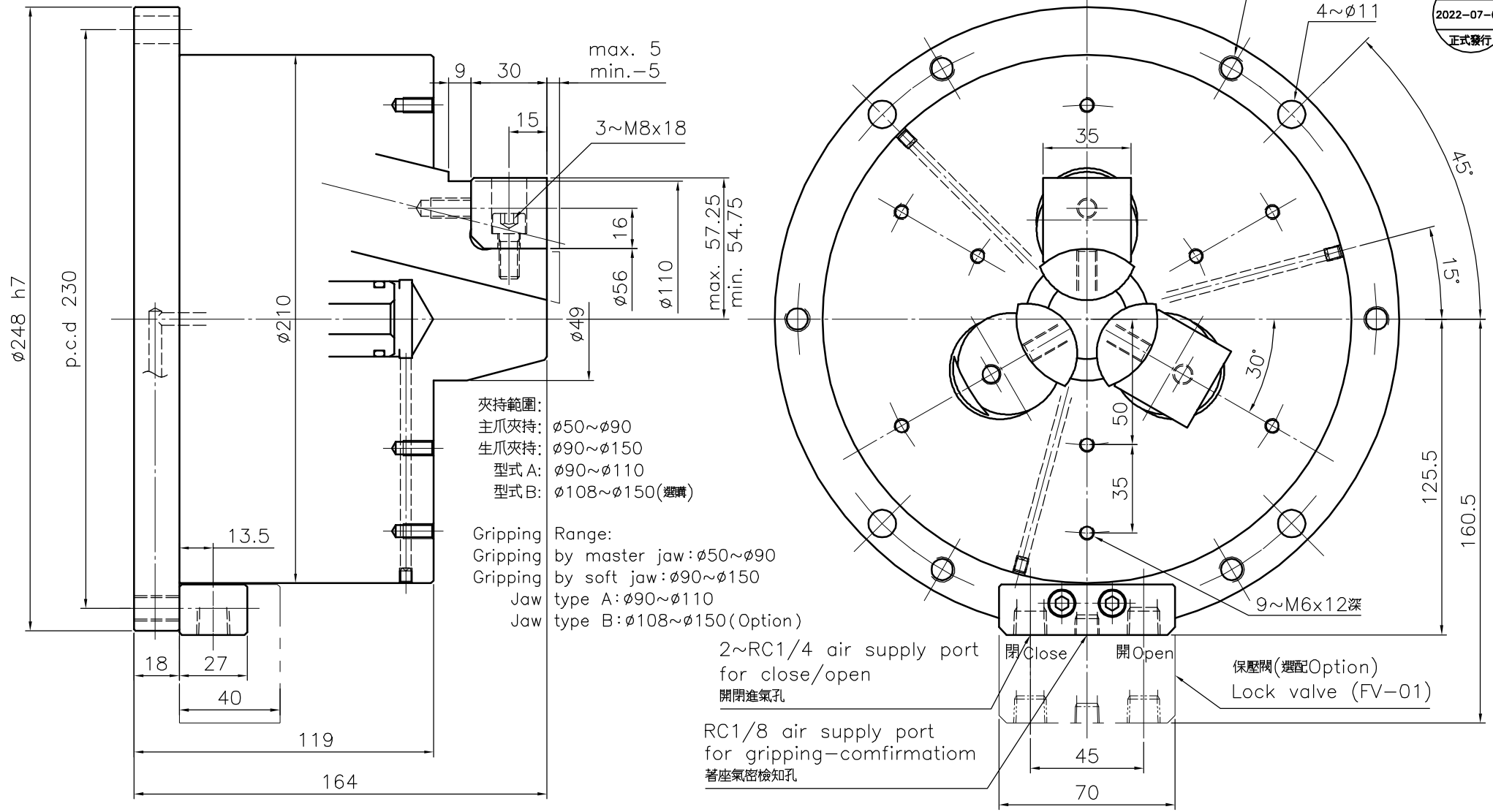

立置式內張後拉三爪夾頭 Stationary Expansible Pull Back Chuck

*為確保產品品質日益精進,敝公司擁有設計變更之權. *Subject to technical changes.

佳賀精機股份有限公司
AUTOGRIP MACHINERY CO., LTD.

A3	版本	B	品號	AVE13081000	製圖	徐芷漩	日期	2022-07-04	檔案	\CHK\CF-SE-308