規格 Spec. / 型號 Model	爪行程(直徑)mm Jaw Stroke (Dia.)	夾持直徑 Chucking Dia. mm 最大 Max.	最小 min.	最大夾持力 Max gripping force kN 氣壓 Pneumatic at 6.0kgf/cm²	油壓 Hydraulic at 13.0kgf/cm²	最高使用壓力 Max pressure kg/cm² 氣壓 Pneumatic	油壓 Hydraulic	最低使用壓力 kg/cm² Min. pressure	空氣消耗量(使用壓力6.0kgf/cm²) lit Air consumption (at 6.0 kgf/cm²)	重量 kg Weight	客戶確認 Confirmed
SU-306	5	105	31	18.5	40	6	13	2	0.58	18	

*訂購時請將圖面連同訂單一併回傳． *Please send back with order when ordering.

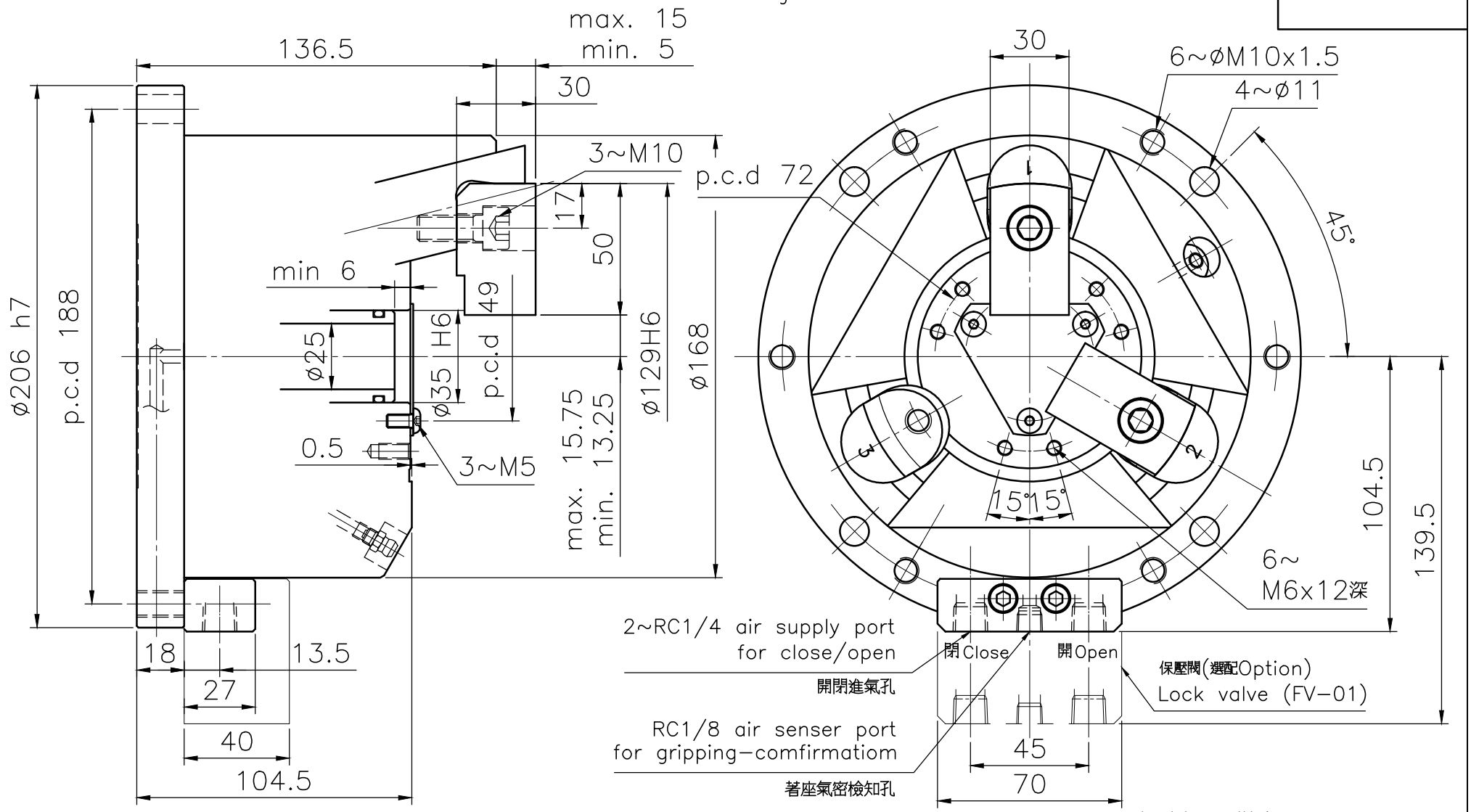

立置式爪背托後拉三爪夾頭 Stationary Pull Lock Chuck

佳賀精機股份有限公司
AUTOGRIP MACHINERY CO., LTD.

A4h	版本/次	A	*為確保產品品質日益精進，敝公司擁有設計變更之權． *Subject to technical changes.	日期	2012/12/10	檔 案	\CHK\CF-SU306