| 規格 Spec. / 型號 Model | 爪行程(直徑)mm Jaw Stroke (Dia.) | 夾持直徑 Chucking Dia. mm 最大 Max. | 最小 min. | 最大夾持力 Max gripping force kN 氣壓 Pneumatic at 6.0kgf/cm² | 油壓 Hydraulic at 13.0kgf/cm² | 最高使用壓力 Max pressure kg/cm² 氣壓 Pneumatic | 油壓 Hydraulic | 最低使用壓力 kg/cm² Min. pressure | 空氣消耗量(使用壓力6.0kgf/cm²) lit Air consumption (at 6.0 kgf/cm²) | 重量 kg Weight | 客戶確認 Confirmed |
|---|---|---|---|---|---|---|---|---|---|---|---|
| SD-308 | 7.2 | 210 | 28 | 21.7 | 47 | 6 | 13 | 2 | 1.02 | 34.1 | |

*訂購時請將圖面連同訂單一併回傳. *Please send back with order when ordering.

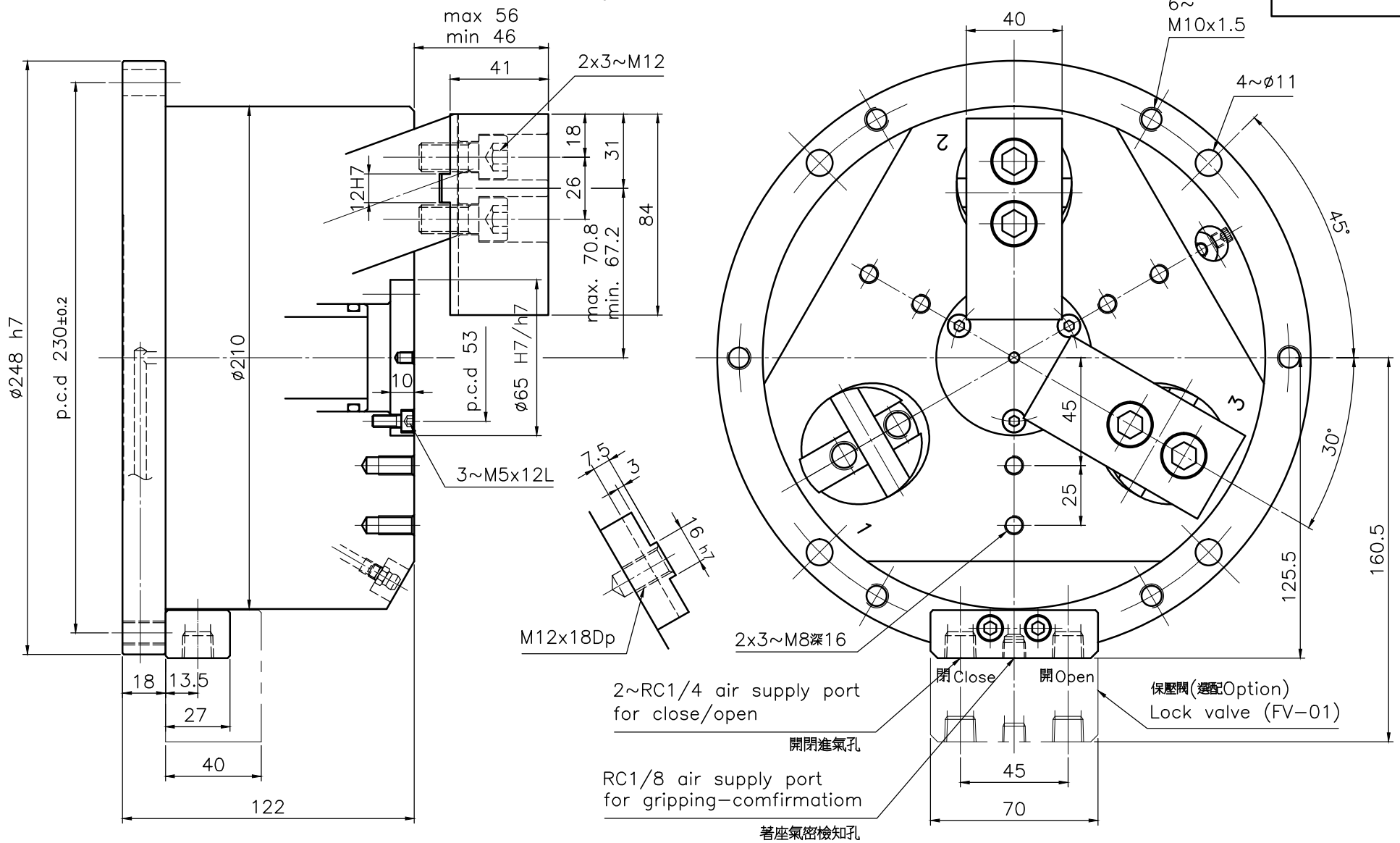


# 立置式後拉三爪夾頭 Stationary Pull Back Chuck

佳賀精機股份有限公司
AUTOGRIP MACHINERY CO., LTD.

| A3 | 版本/次 | A.1 | *為確保產品品質日益精進，敝公司擁有設計變更之權. *Subject to technical changes. | 日期 | 2013/01/11 | 檔 案 | \CHK\CF-SD308 |
|---|---|---|---|---|---|---|---|