＊訂購時請將圖面連同訂單一併回傳。 ＊Please send back with order while ordering.

客戶確認 Confirmed

佳賀 2022-08-24 正式發行

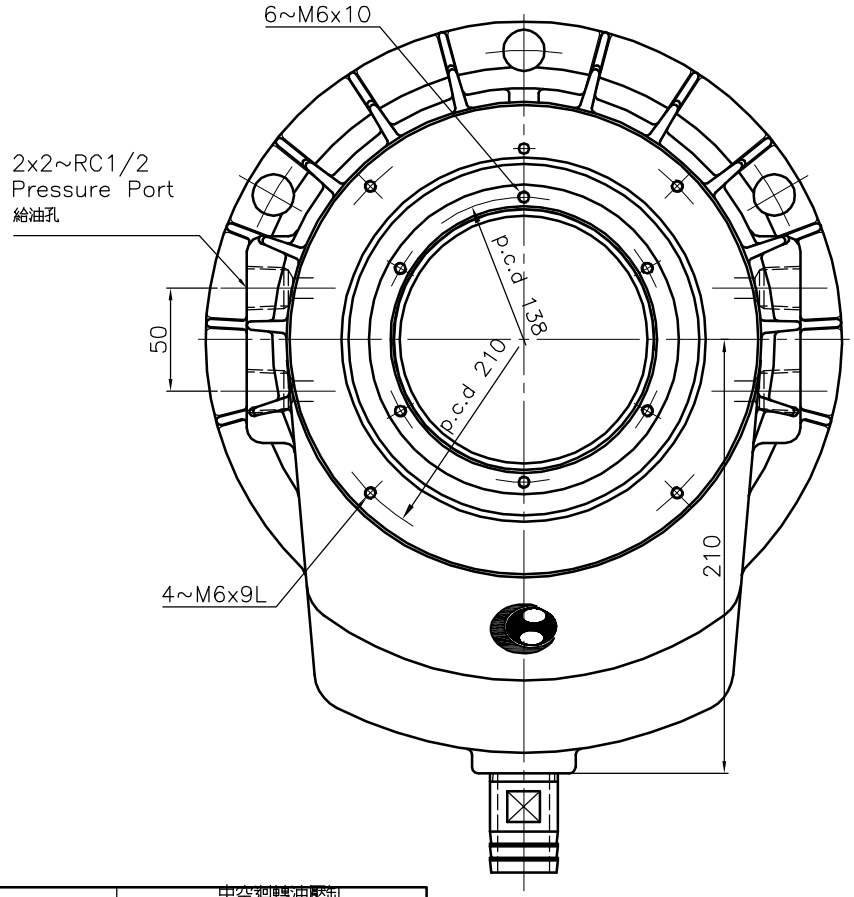

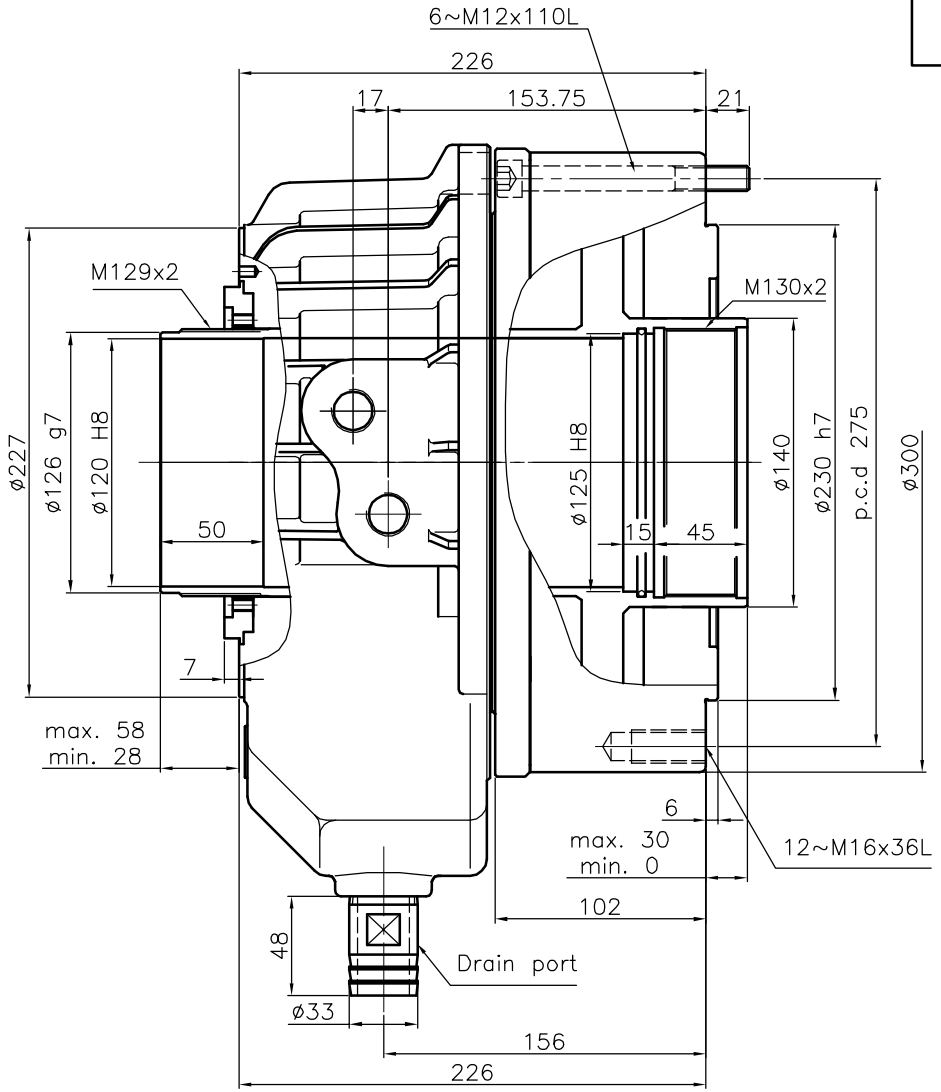

名稱 Name	中空迴轉油壓缸 ROTATING HYDRAULIC CYLINDER	
規格 Spec. / 型號 Model	TK-A1512	
活塞面積 Eff. piston area	押側 Extend cm^2	336.4
	拉側 Retract cm^2	315.2
行程 Piston stroke mm		30
最高使用迴轉數 Max. speed r.p.m.		3000
最高使用壓力 Max. pressure kgf/cm^2		35
GD^2 Moment of inertia kgf m^2		0.38
重量 Weight kgs		53.8
總洩漏量 Total leakage liter/min		7.0

- 洩油孔配管務必單獨接回油槽，以避免產生背壓。
- The drain port should be independently connected to oil tank to avoid back pressure.

＊為確保產品品質日益精進，敝公司擁有設計變更之權。 ＊Subject to technical changes.

佳賀精機股份有限公司
AUTOGRIP MACHINERY CO., LTD.

A3	版本	C	品號	ACT21151G	製圖	徐芷漩	日期	2022-08-18	檔案	\CLD2\CF-TK-A1512