規格 Spec. / 型號 Model	爪行程(直徑)mm Jaw Stroke (Dia.)	夾持直徑 Chucking Dia. mm 最大 Max.	最小 min.	最大夾持力 Max gripping force kN 氣壓 Pneumatic at 6.0kgf/cm²	油壓 Hydraulic at 13.0kgf/cm²	最高使用壓力 Max pressure kg/cm² 氣壓 Pneumatic	油壓 Hydraulic	最低使用壓力 kg/cm² Min. pressure	空氣消耗量(使用壓力6.0kgf/cm²) lit Air consumption (at 6.0 kgf/cm²)	重量 kg Weight	客戶確認 Confirmed
SP-316	14.5	400	30	96 kN	–	7	–	2	10.6	147.8	

*訂購時請將圖面連同訂單一併回傳． *Please send back with order when ordering.

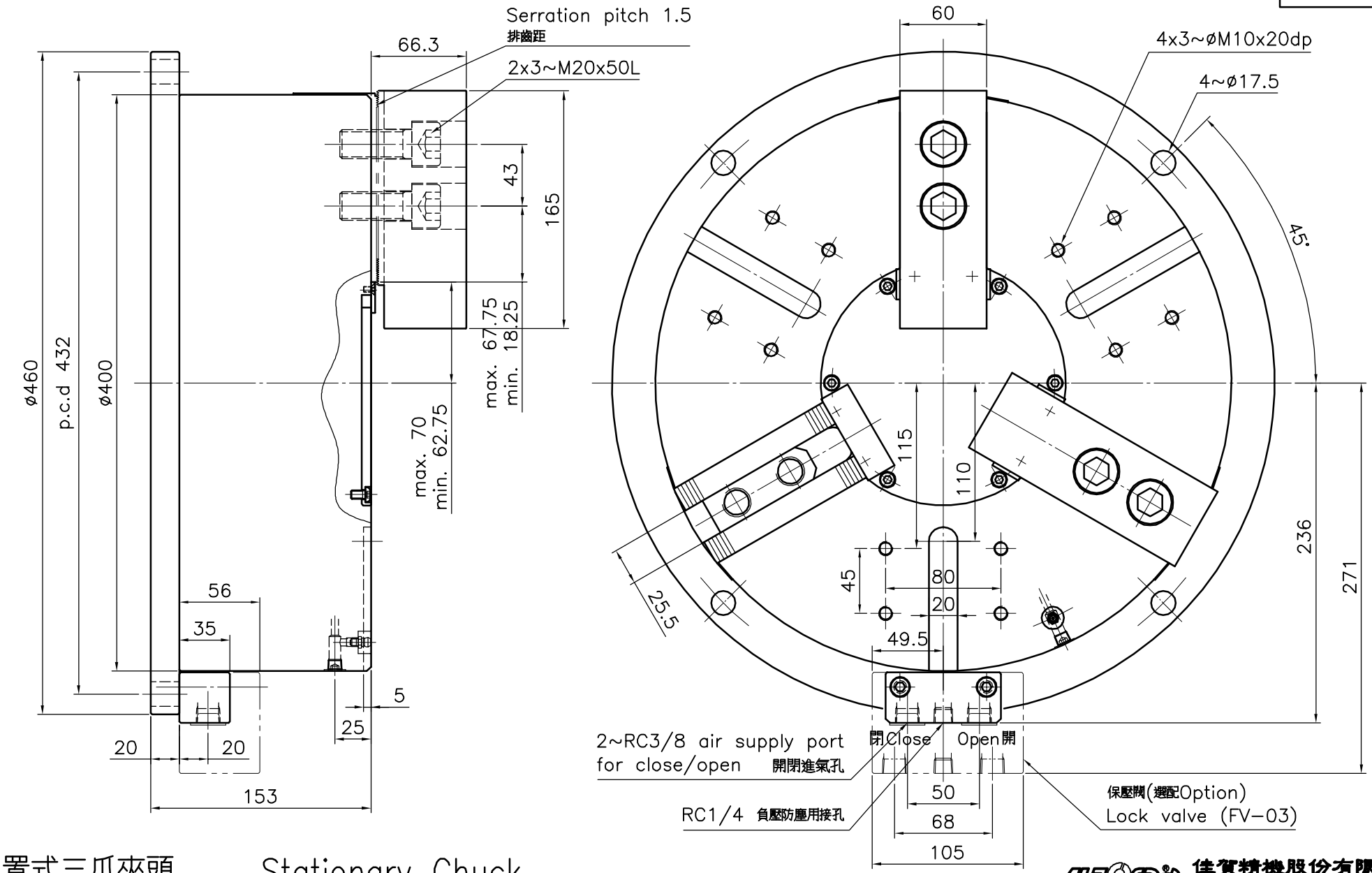

立置式三爪夾頭 Stationary Chuck

佳賀精機股份有限公司
AUTOGRIP MACHINERY CO., LTD.

A3	版本/次	A.1	*為確保產品品質日益精進，敝公司擁有設計變更之權． *Subject to technical changes.	日期	2021/01/18	檔 案	\CHK\SPCF-SP-316