*訂購時請將圖面連同訂單一併回傳.　*Please send back with order while ordering.

客戶確認 Confirmed

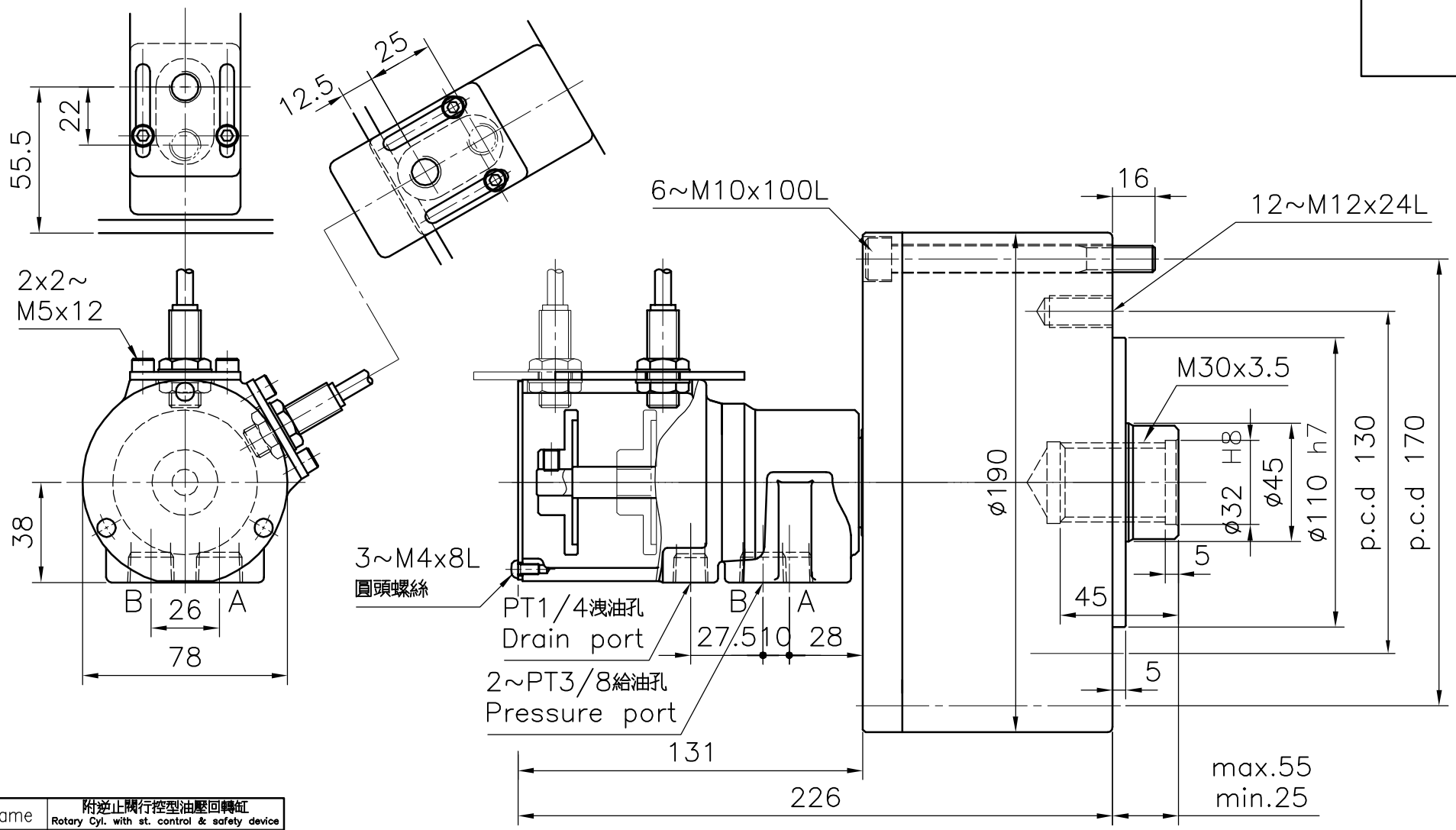

名稱 Name	附逆止閥行控型油壓回轉缸 Rotary Cyl. with st. control & safety device	
規格 Spec. / 型號 Model	RS-150N	
活塞面積 Eff. piston area	押側 Extend cm^2	175.6
	拉側 Retract cm^2	160.8
行程 Piston stroke mm		30
最高使用迴轉數 Max. speed r.p.m.		5500
最高使用壓力 Max. pressure kgf/cm^2		40
I Moment of inertia $kgf\,m^2$		0.16
重量 Weight kgs		10.6
總洩漏量 otal oil leakage liter/min		0.8

- 洩油孔配管務必單獨接回油槽，以避免產生背壓.
- The drain port should be independently connected to oil tank to avoid back pressure.

*為確保產品品質日益精進，敝公司擁有設計變更之權.　*Subject to technical changes.

佳賀精機股份有限公司
AUTOGRIP MACHINERY CO., LTD.

A3 | 版本/次 B.1 | 日期 2010/07/28 | 檔案 CLD1\CF-RS-12N.dwg