*訂購時請將圖面連同訂單一併回傳.　*Please send back with order while ordering.

客戶確認 Confirmed

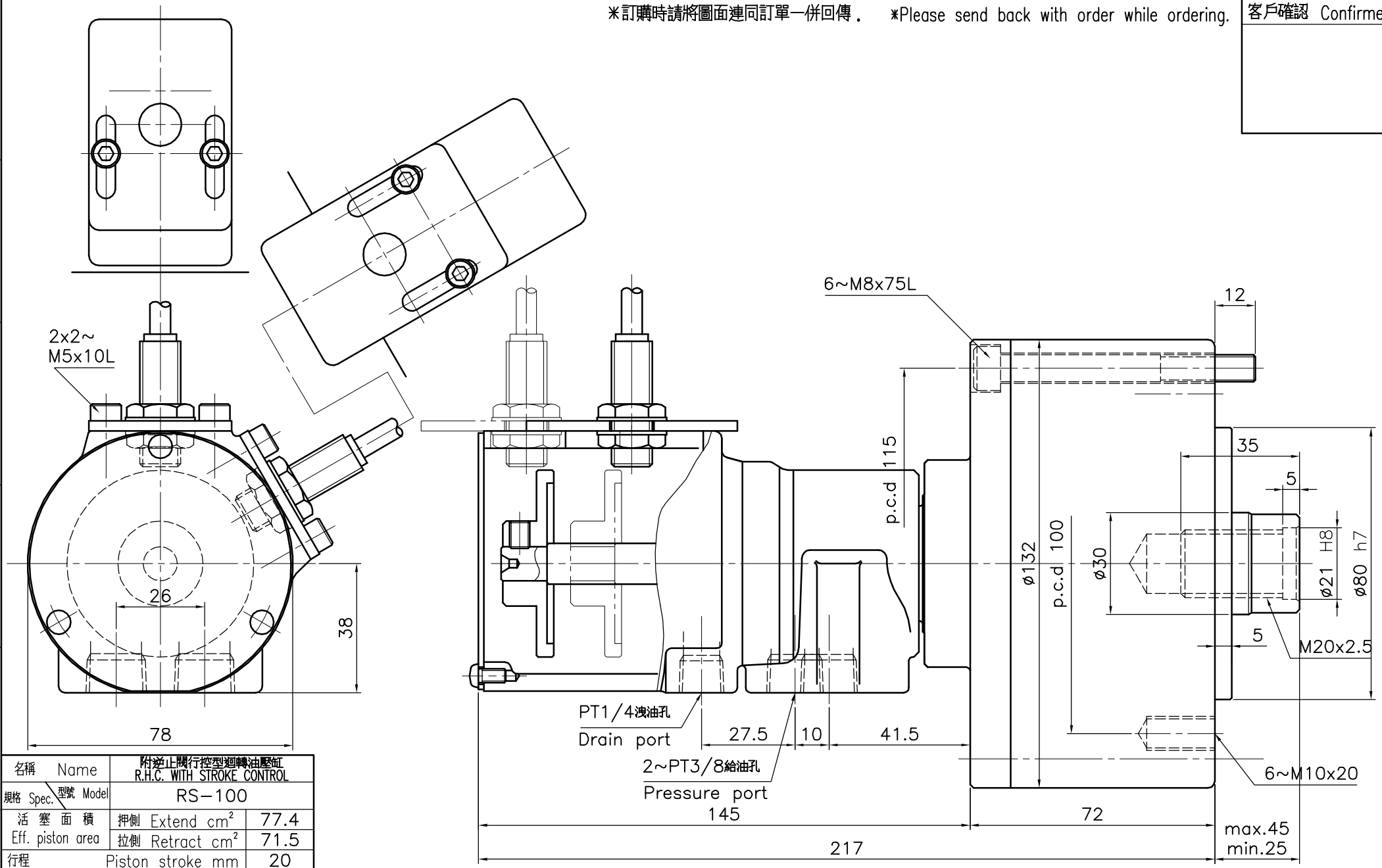

名稱 Name	附逆止閥行控型迴轉油壓缸 R.H.C. WITH STROKE CONTROL	
規格 Spec. / 型號 Model	RS-100	
活塞面積 Eff. piston area	押側 Extend cm^2	77.4
	拉側 Retract cm^2	71.5
行程	Piston stroke mm	20
最高使用迴轉數	Max. speed r.p.m.	6000
最高使用壓力	Max. pressure kgf/cm^2	40
I Moment of inertia	$kgf\,m^2$	0.04
重量	Weight kgs	4.9
總洩漏量	otal oil leakage liter/min	0.8

- 洩油孔配管務必單獨接回油槽,以避免產生背壓.
- The drain port should be independently connected to oil tank to avoid back pressure.

*為確保產品品質日益精進,敝公司擁有設計變更之權.　*Subject to technical changes.

佳賀精機股份有限公司
AUTOGRIP MACHINERY CO., LTD.

A3	版本/次	B.1	日期	2010/03/10	檔案	\CLD1\CF-RS-06