*訂購時請將圖面連同訂單一併回傳． *Please send back with order while ordering.

客戶確認 Confirmed

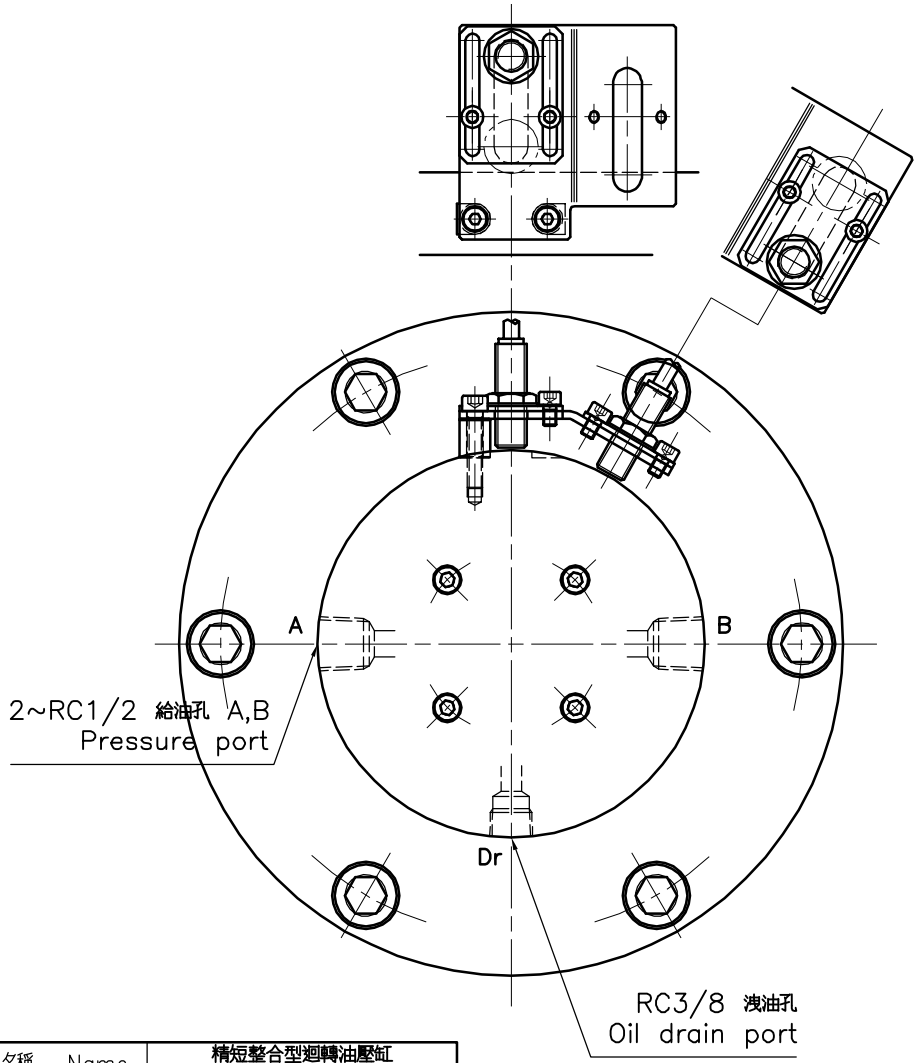

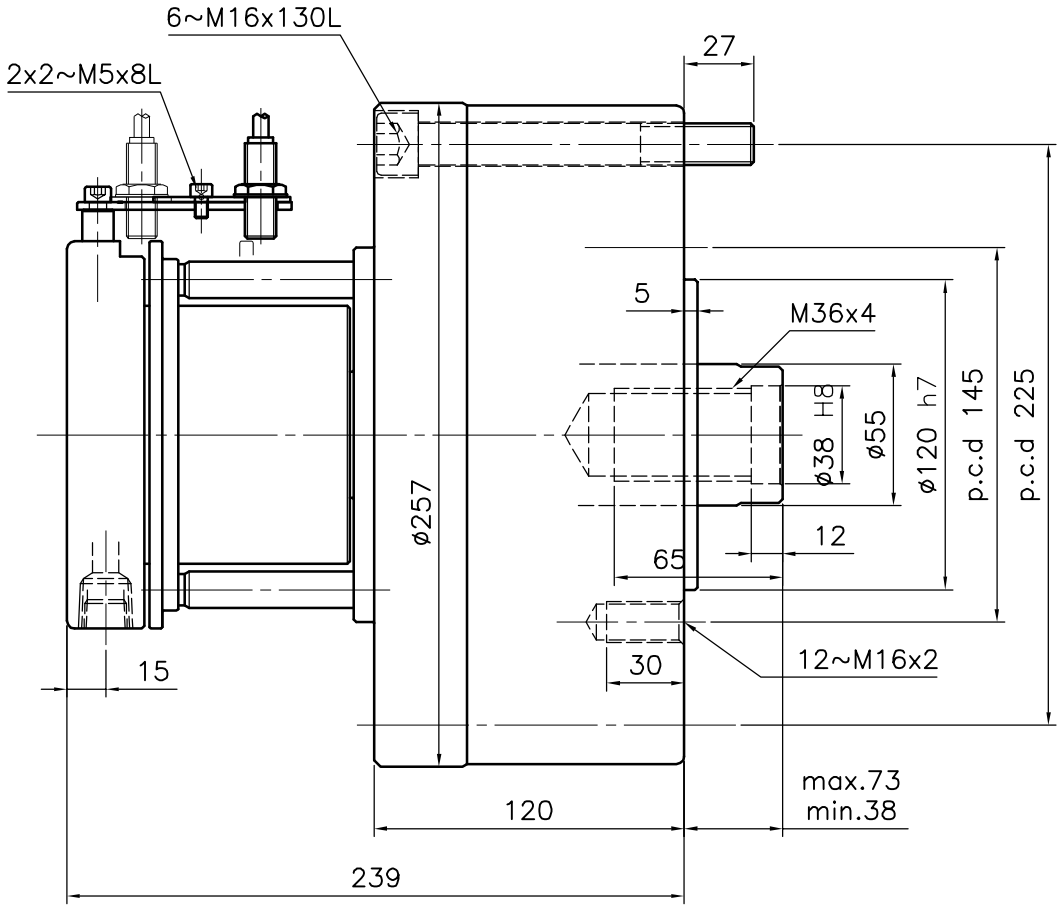

名稱 Name	精短整合型迴轉油壓缸 COMPACT STYLE HYDRAULIC CYLINDER	
規格 Spec. / 型號 Model	RE-200K	
活塞面積 Eff. piston area	押側 Extend cm^2	292.4
	拉側 Retract cm^2	274.9
行程 Piston stroke mm		35
最高使用迴轉數 Max. speed r.p.m.		4000
最高使用壓力 Max. pressure kgf/cm^2		40
I Moment of inertia $kgf\,m^2$		0.19
重量 Weight kgs		29.1
總洩漏量 otal oil leakage liter/min		2.0

- 洩油孔配管務必單獨接回油槽，以避免產生背壓．
- The drain port should be independently connected to oil tank to avoid back pressure.

*為確保產品品質日益精進，敝公司擁有設計變更之權． *Subject to technical changes.

佳賀精機股份有限公司
AUTOGRIP MACHINERY CO., LTD.

A3	版本/次	A.1	日期	2010/02/23	檔案	\CLD1\CF-RE-18