規格 Spec. / 型號 Model	楔心行程 mm Plunger Stroke	爪行程(直徑)mm Jaw Stroke (Dia.)	夾持直徑 Chucking Dia. mm 最大 Max.	夾持直徑 Chucking Dia. mm 最小 min.	容許油壓缸推力 kgf Max D.B. pull	最大夾持力 kgf Max clamping force	最高迴轉數 r.p.m. Max speed	I kg·m²	重量 kg Weight	客戶確認 Confirmed
3V-15A15	35	16	381	30	8360	25000	2900	2.67	142	

*訂購時請將圖面連同訂單一併回傳。 *Please send back with order while ordering.

佳賀
2022-09-27
正式發行

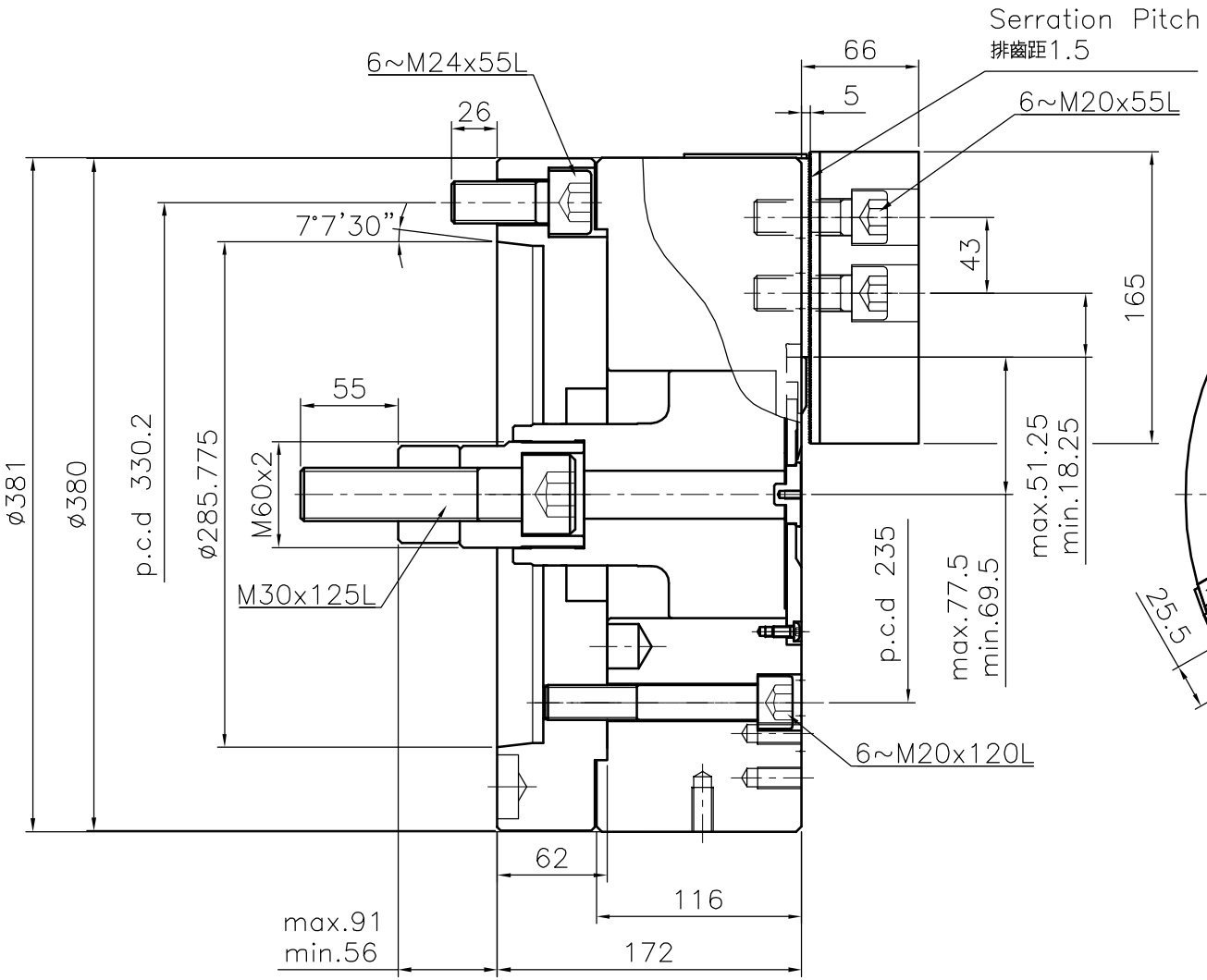

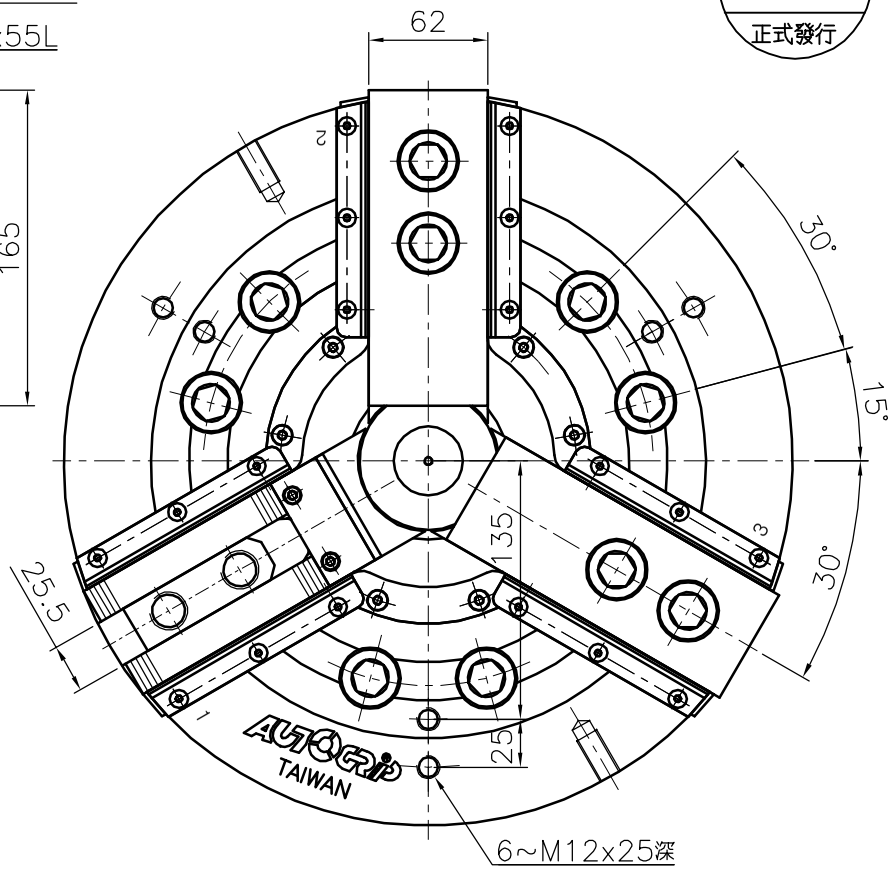

中實立車三爪夾頭

*為確保產品品質日益精進，敝公司擁有設計變更之權。 *Subject to technical changes.

佳賀精機股份有限公司
AUTOGRIP MACHINERY CO., LTD.

A4h	版本	D	品號	AKV1315131G	製圖	徐芷漩	日期	2022-09-20	檔 案	\CHK\CF-3V-15A15