規格 Spec. / 型號 Model	楔心行程 mm Plunger Stroke	爪行程(直徑)mm Jaw Stroke (Dia.)	夾持直徑 Chucking Dia. mm 最大 Max.	夾持直徑 Chucking Dia. mm 最小 min.	容許油壓缸推力 kgf Max D.B. pull	最大夾持力 kgf Max clamping force	最高迴轉數 r.p.m. Max speed	I kg·m²	重量 kg Weight
2L-15A11	35	52	385	50	5730	5400	1600	2.65	140.0

客戶確認 Confirmed

*訂購時請將圖面連同訂單一併回傳. *Please send back with order while ordering.

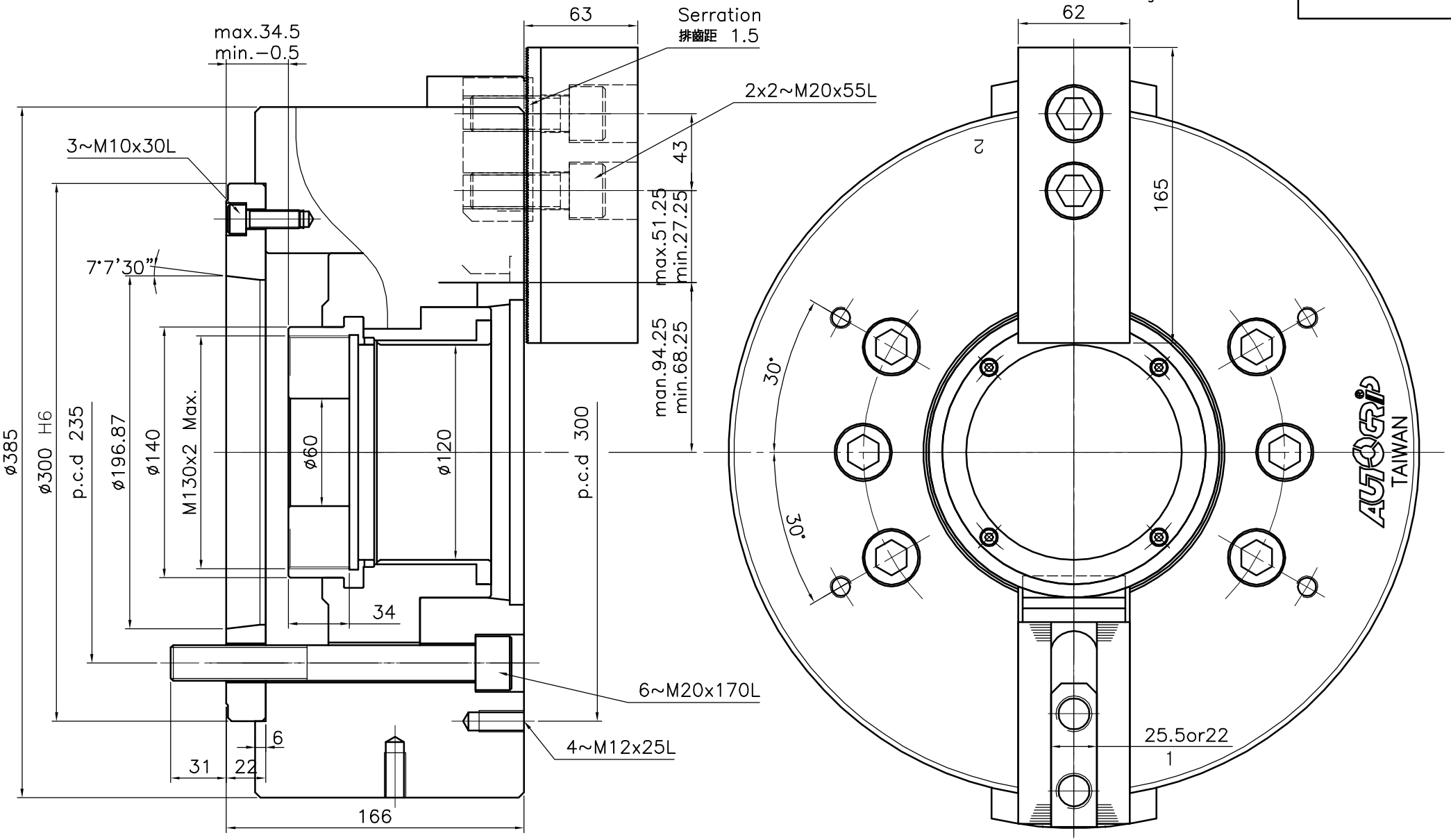

二爪長爪行程動力夾頭 Extra long jaw stroke thru-hole 2-Jaw power chuck

*為確保產品品質日益精進，敝公司擁有設計變更之權. *Subject to technical changes.

佳賀精機股份有限公司
AUTOGRIP MACHINERY CO., LTD.

A3	版本/次	B	1	2	3	4	日期	2006/08/14	檔 案	\CHK\CF-2L15A11